Dane aktualne na dzień: 27-11-2026 10:13

Link do produktu: https://utih.pl/zlaczka-hydrauliczna-metryczna-bb-m45x2-warynski-p-30149.html



# Złączka hydrauliczna metryczna BB M45x2 WARYŃSKI

| | |
|---|---|
| Cena | **31,80 zł** |
| Czas wysyłki | **24 godziny** |
| Numer katalogowy | **W-5011113535** |
| Kod producenta | **W-5011113535** |
| Kod EAN | **5902287191707** |
| Numery katalogowe zamienników | **W-5011113535** |
| Numer katalogowy oryginału | **W-5011113535** |
| Waga produktu z opakowaniem jednostkowym | **0.2** |
| Numer katalogowy części | **W-5011113535** |
| EAN (GTIN) | **5902287191707** |

## Opis produktu

# Złączka hydrauliczna metryczna BB M45x2 35L (XG) Waryński







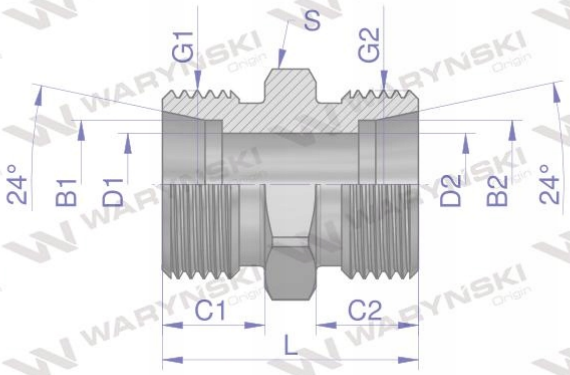


| Indeks | G1 | G2 | C1 | C2 | D1 | D2 | L | S | B1/B2 |
|---|---|---|---|---|---|---|---|---|---|
| | METRYCZNY | METRYCZNY | mm | mm | mm | mm | mm | mm | mm |
| W-5011110606 | M12X1.5 | M12X1.5 | 10 | 10 | 4 | 4 | 24 | 12 | 6 |
| W-5011110808 | M14X1.5 | M14X1.5 | 10 | 10 | 6 | 6 | 25 | 14 | 8 |
| W-5011111010 | M16X1.5 | M16X1.5 | 11 | 11 | 8 | 8 | 27 | 17 | 10 |
| W-5011111212 | M18X1.5 | M18X1.5 | 11 | 11 | 10 | 10 | 28 | 19 | 12 |
| W-5011111515 | M22X1.5 | M22X1.5 | 12 | 12 | 12 | 12 | 30 | 24 | 15 |
| W-5011111818 | M26X1.5 | M26X1.5 | 12 | 12 | 15 | 15 | 31 | 27 | 18 |
| W-5011112222 | M30X2 | M30X2 | 14 | 14 | 19 | 19 | 35 | 32 | 22 |
| W-5011112828 | M36X2 | M36X2 | 14 | 14 | 24 | 24 | 36 | 41 | 28 |
| W-5011113535 | M45X2 | M45X2 | 16 | 16 | 30 | 30 | 41 | 46 | 35 |
| W-5011114242 | M52X2 | M52X2 | 16 | 16 | 36 | 36 | 43 | 55 | 42 |

**Złączka hydrauliczna metryczna BB M45x2 35L (XG) Waryński. Elementy złączne zostały zaprojektowane i wykonane zgodnie z obowiązującymi normami, które szczegółowo opisują wymagania jakościowe i wymiarowe. Są kompatybilne z elementami złącznymi innych renomowach producentów hydrauliki siłowej.**