Dane aktualne na dzień: 26-11-2026 14:04

Link do produktu: https://utih.pl/zlaczka-hydrauliczna-calowa-bb1116-orfs-warynski-p-29078.html



Złączka hydrauliczna calowa BB11/16' ORFS WARYŃSKI

Cena	**16,20 zł**
Czas wysyłki	**24 godziny**
Numer katalogowy	**W-5024240606**
Kod producenta	**W-5024240606**
Kod EAN	**5902287191752**
Numer katalogowy oryginału	**A502424-06-06**
Waga produktu z opakowaniem jednostkowym	**0.1**
Numer katalogowy części	**W-5024240606**
EAN (GTIN)	**5902287191752**

Opis produktu

Złączka hydrauliczna calowa BB 11/16" ORFS (UNF) Waryński







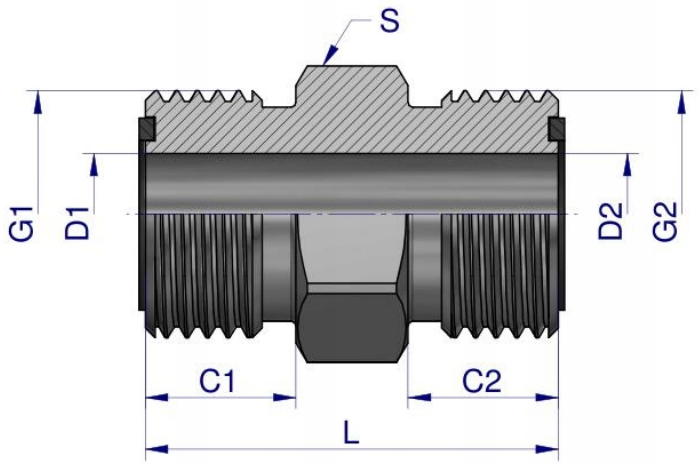

Indeks	G1	G2	C1	C2	D1	D2	L	S
	UNF	UNF	mm	mm	mm	mm	mm	cale
W-5024240404	9/16"-18	9/16"-18	9,80	9,80	4,37	4,37	27,40	5/8"
W-5024240606	11/16"-16	11/16"-16	11,20	11,20	6,50	6,50	31,00	3/4"
W-5024240808	13/16"-16	13/16"-16	13,00	13,00	9,60	9,60	35,50	7/8"
W-5024241010	1"-14	1"-14	15,50	15,50	12,50	12,50	42,50	1 1/16"
W-5024241212	1"3/16-12	1"3/16-12	17,02	17,02	15,47	15,47	47,20	1 1/4"

Złączka hydrauliczna calowa BB 11/16" ORFS (UNF) Waryński. Elementy złączne zostały zaprojektowane i wykonane zgodnie z obowiązującymi normami, które szczegółowo opisują wymagania jakościowe i wymiarowe. Są kompatybilne z elementami złącznymi innych renomowach producentów hydrauliki siłowej.