Dane aktualne na dzień: 27-11-2026 18:15

Link do produktu: https://utih.pl/zestaw-nasadek-34-z-grzech-i-rek-17-32-warynski-p-27373.html



Zestaw nasadek 3/4 z grzech. i ręk. 17-32 WARYŃSKI

Cena	**991,80 zł**
Czas wysyłki	**24 godziny**
Numer katalogowy	**WMZ341**
Kod producenta	**WMZ341**
Kod EAN	**5902287178654**
Liczba elementów w zestawie	**17**
Waga produktu z opakowaniem jednostkowym	**10.4**
Marka	**Waryński**
Kod producenta	**WMZ341**
EAN (GTIN)	**5902287178654**

Opis produktu

Zestaw nasadek 3/4 z grzechotką i rękojeścią przegubową marki WARYŃSKI



- **metalowa kaseta z wewnętrznym organizerem**
- **materiał kluczy Stal stopowa CrV 50**
- **wykonanie nasadek zgodne ze standardem DIN 3124, hartowane indukcyjnie**
- **grzechotka 3/4 cala, maksymalny moment obrotowy 30% wyższy niż standard DIN922, ilość zębów 48**
- **rękojeść przegubowa 3/4 długości 490 mm**
- **rozmiary nasadek w zestawie: 17, 18, 19, 20, 21, 22, 23, 24, 26, 27, 28, 29, 30, 31, 32**


WARYŃSKI
Origin
17 18 19 20 21 22 23 24
26 27 28 29 30 31 32
Wygodna rękojeść przegubowa 490 mm
+30%
WIĘKSZA
ODPORNOŚĆ
NA ZERWANIE
niż standard DIN3122


WARYŃSKI
CR-V

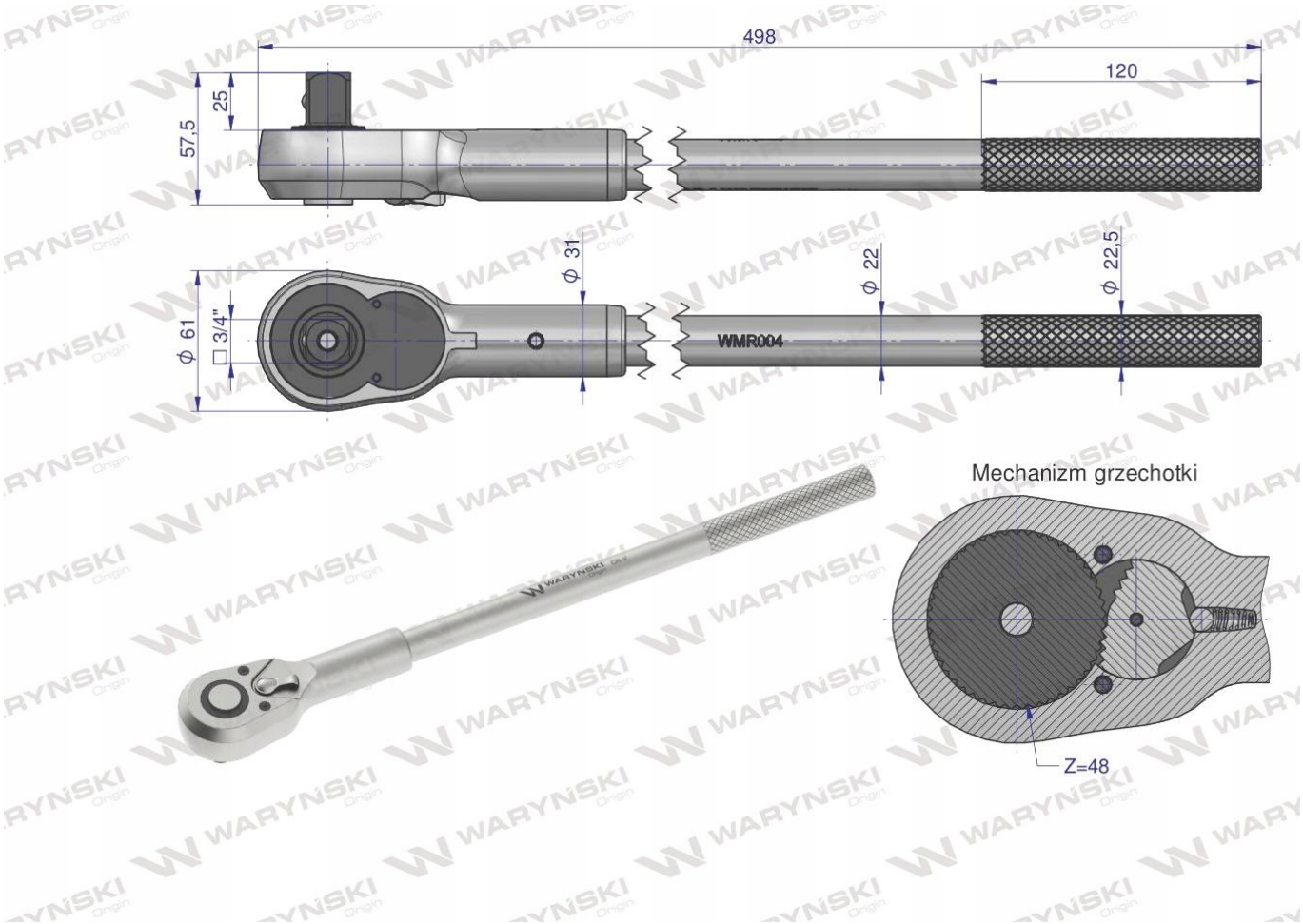
498
120
25
57,5
ϕ 31
ϕ 22
ϕ 22,5
ϕ 61
□ 3/4"
WMR004
Mechanizm grzechotki
Z=48



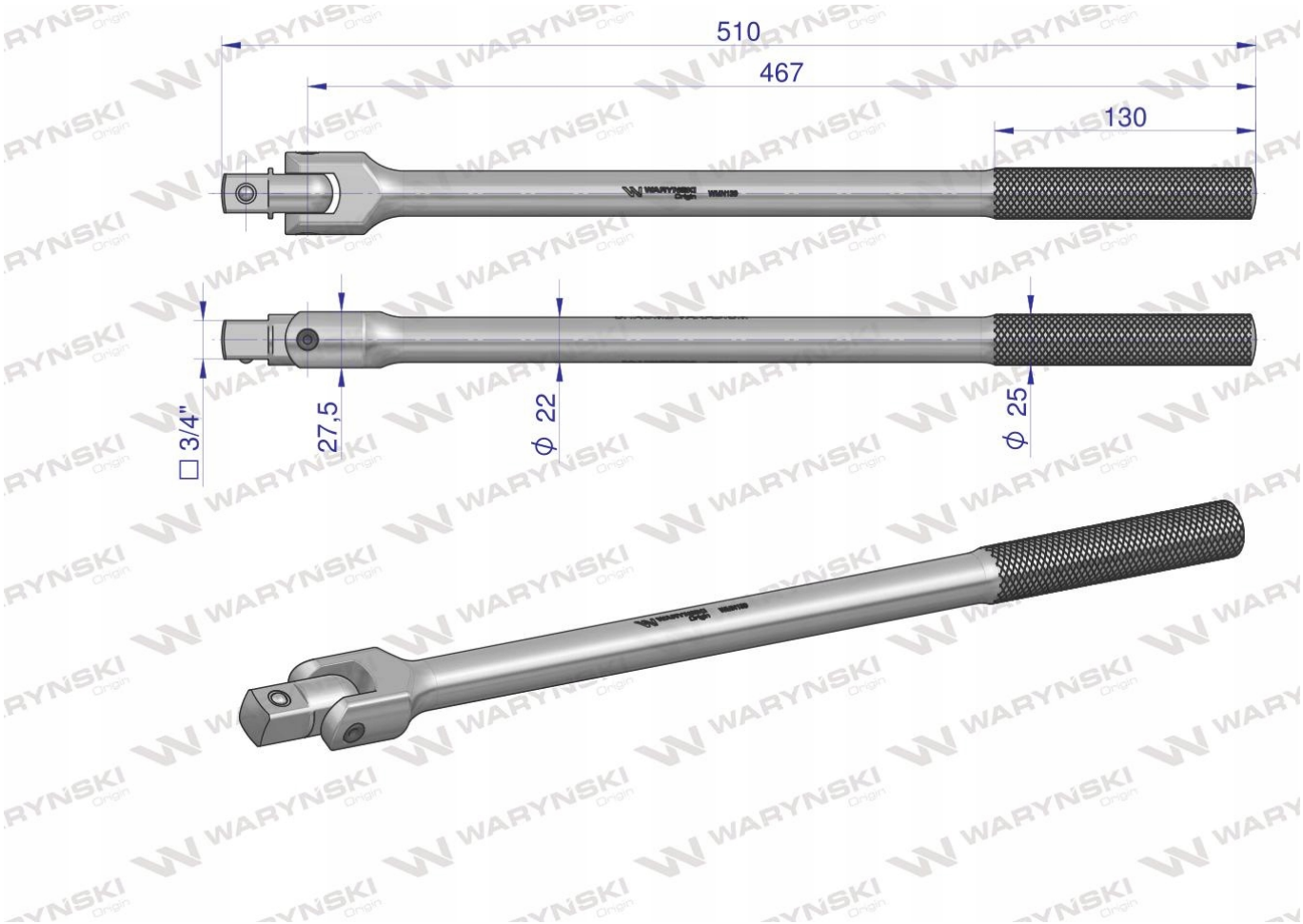
510
467
130
□ 3/4"
27,5
ϕ 22
ϕ 25


WARYŃSKI
Origin
Zestaw nasadek ¾ 17 elementów
Nasadki ¾ ze stali CrV w rozmiarach 17, 18, 19, 20, 21, 22, 23, 24, 26, 27, 28, 29, 30, 31, 32
Grzechotka ¾ o zwiększonej odporności na zerwanie
Rękojeść przegubowa
25 LAT
WMZ341
www.warynski.org


WARYŃSKI
Origin

Nasadki Waryński origin są wyprodukowane ze stali stopowej, chromowo-vanadowej o symbolu CrV50BV30. Dodatki wanadu i chromu polepszają hartowność stali, a chromu podwyższa odporność na korozję i utlenianie.

