Dane aktualne na dzień: 27-11-2026 12:11

Link do produktu: https://utih.pl/zestaw-naprawczy-silnika-mtz-d-245-245-1000108-c-warynski-p-35566.html



Zestaw naprawczy silnika MTZ D-245 245-1000108-C WARYŃSKI

Cena	**479,10 zł**
Czas wysyłki	**24 godziny**
Numer katalogowy	**W-245-1000108-C**
Kod producenta	**W-245-1000108-C**
Kod EAN	**5902287216868**
Waga produktu z opakowaniem jednostkowym	**7.4**
Numer katalogowy części	**W-245-1000108-C**
EAN (GTIN)	**5902287216868**

Opis produktu

Zestaw naprawczy MTZ D-245 Waryński [W-245-1000108-C]


WARYNSKI
WARYNSKI

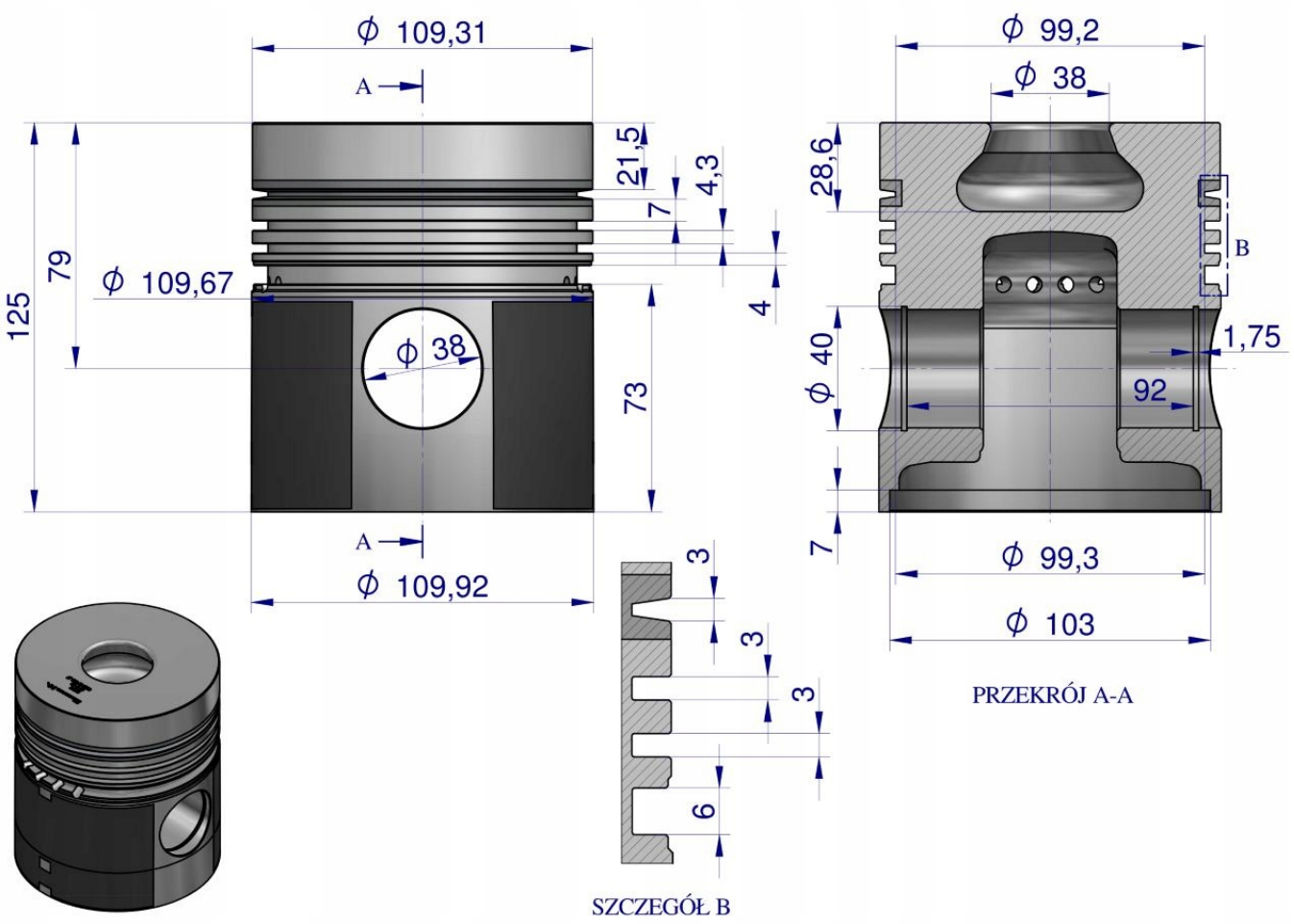
ϕ 109,31
A
21,5
7
4,3
4
79
125
ϕ 109,67
ϕ 38
73
A
ϕ 109,92
3
3
3
6
SZCZEGÓŁ B
ϕ 99,2
ϕ 38
28,6
B
1,75
ϕ 40
92
7
ϕ 99,3
ϕ 103
PRZEKRÓJ A-A

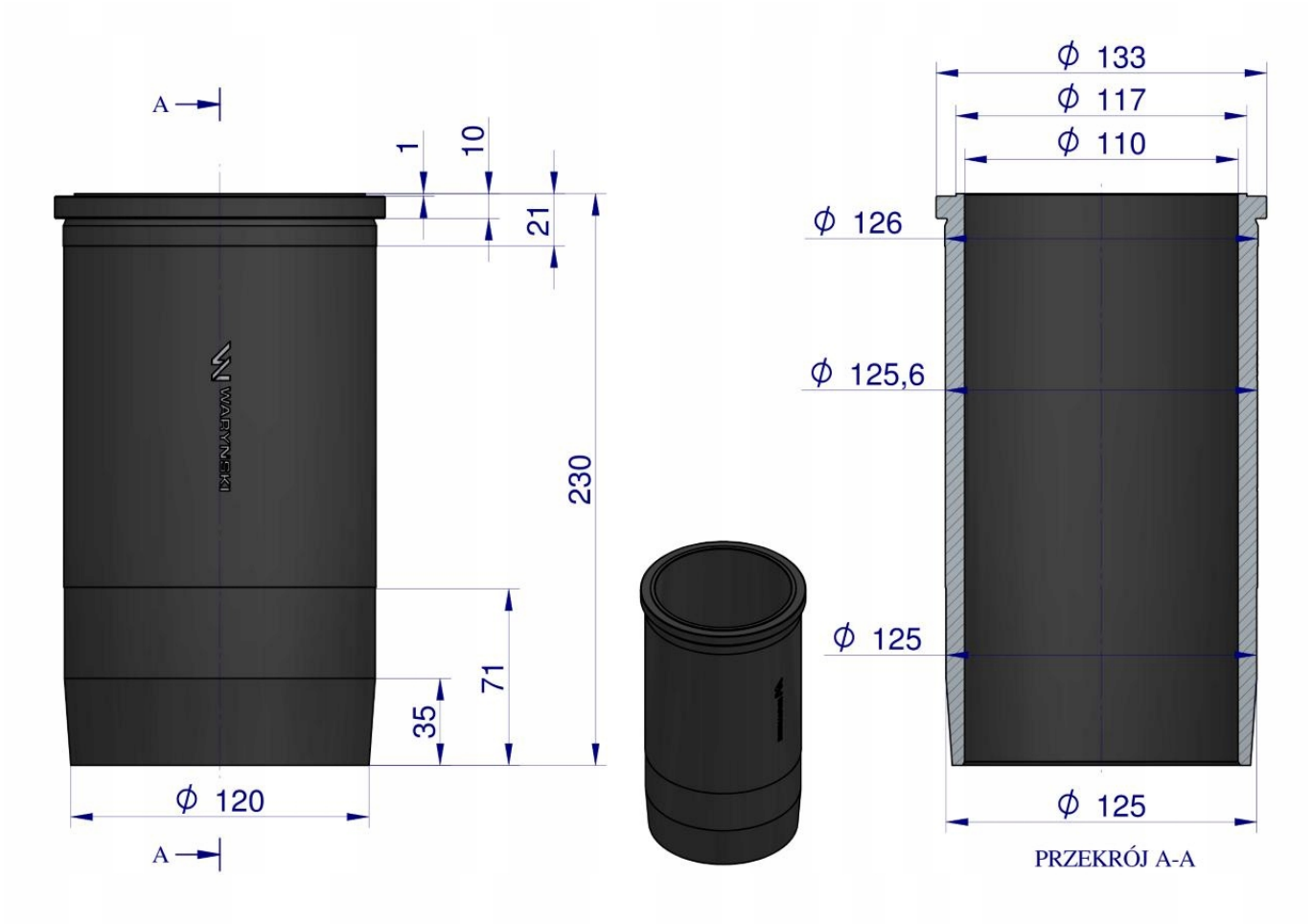
A
1
10
21
230
71
35
ϕ 120
A
WARMY-KI
ϕ 133
ϕ 117
ϕ 110
ϕ 126
ϕ 125,6
ϕ 125
ϕ 125
PRZEKRÓJ A-A

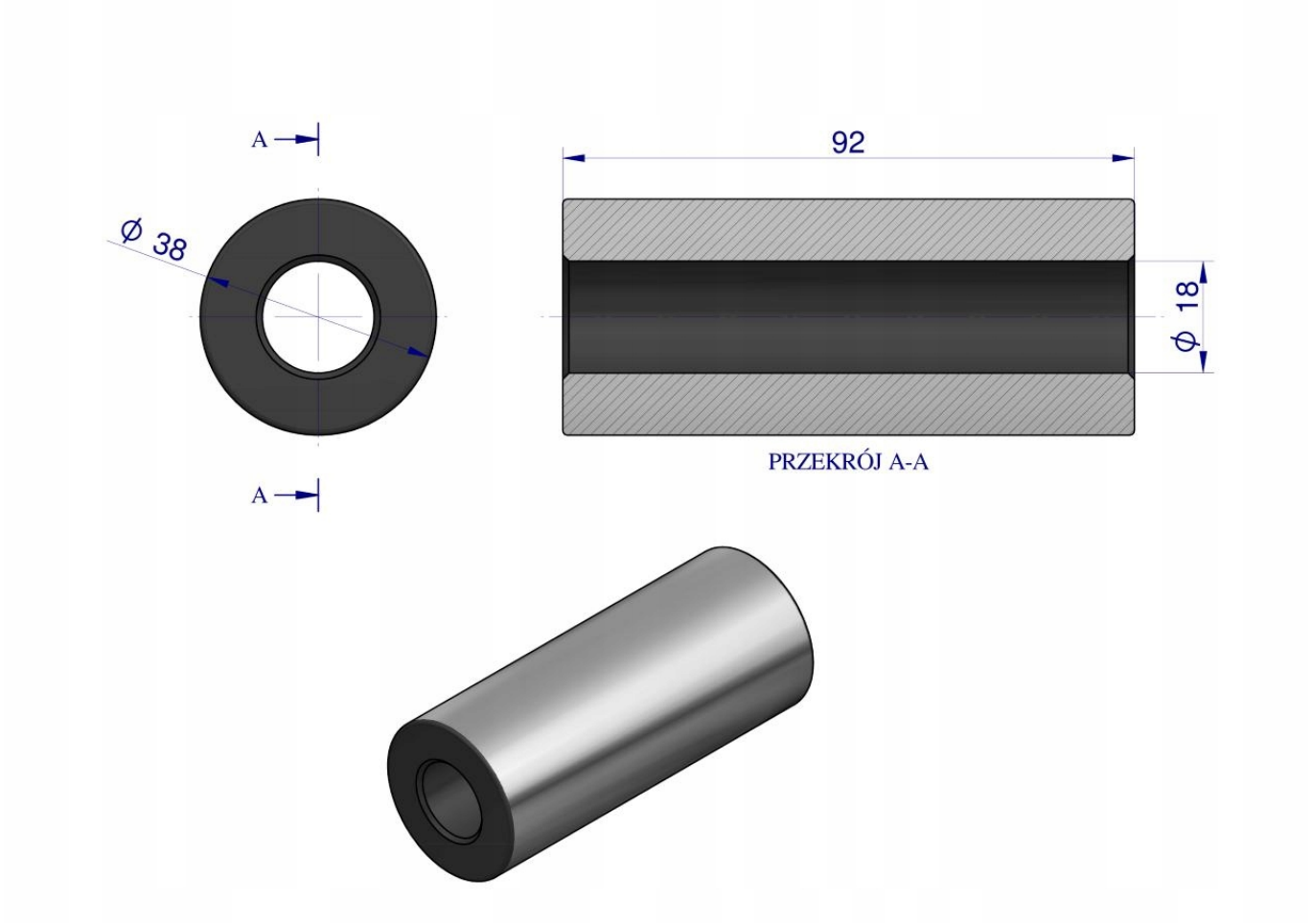

Zestaw naprawczy do MTZ D-245 składa się z: tulei, tłoka, czterech pierścieni tłokowych, dwóch pierścieni uszczelniających silikonowych o-ring, sworznia i dwóch pierścieni zabezpieczających. Produkty wykonany z najwyższą starannością, posiada 24-miesięczną gwarancje.

Zastosowanie:

D-245

D-245.5

D-246.2

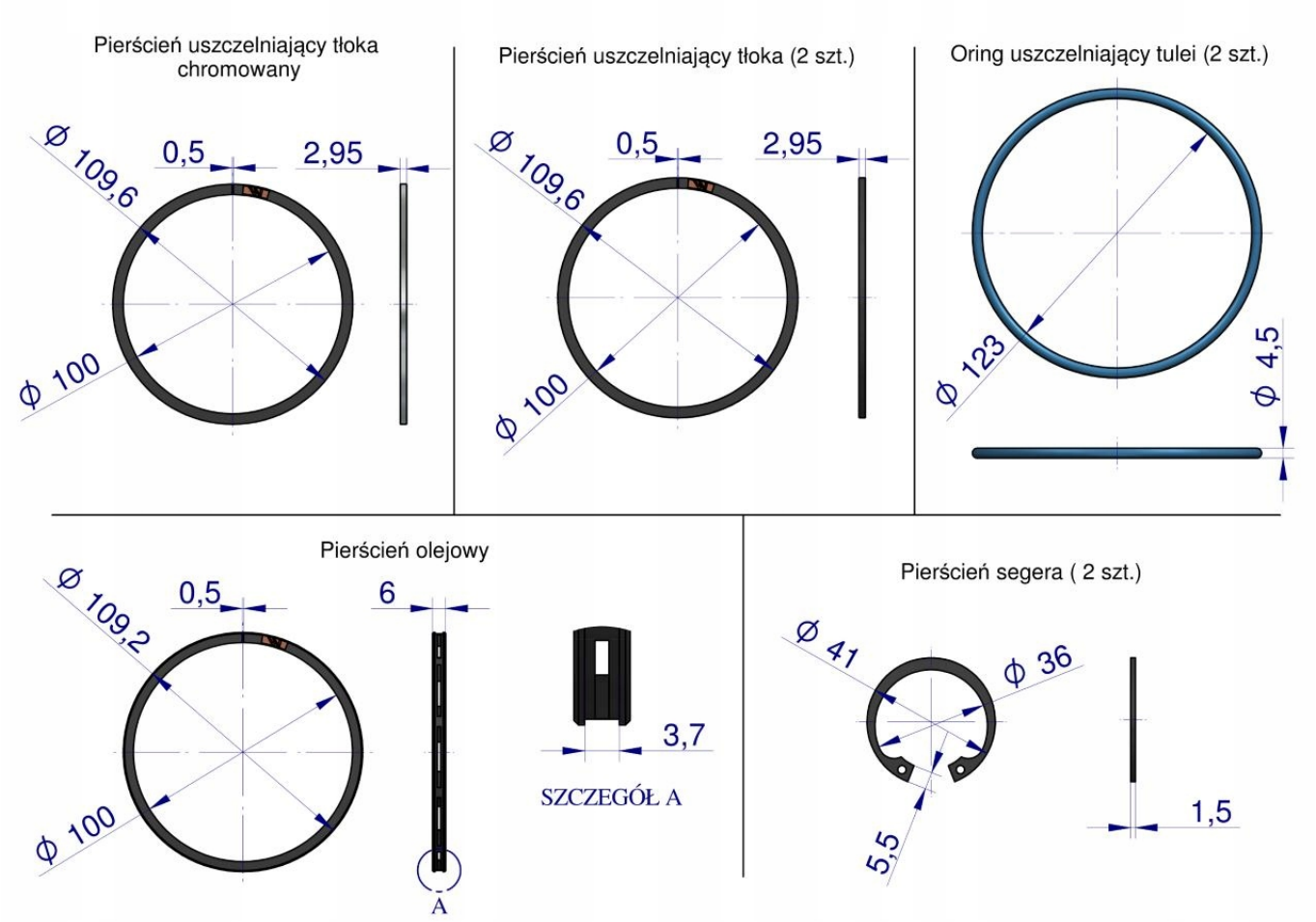

- 245-1000108-C
- 2451000108C
- W-245-1000108-C