Dane aktualne na dzień: 26-11-2026 08:16

Link do produktu: https://utih.pl/zestaw-naprawczy-silnika-c-330m-oryginal-ursus-p-27555.html



Zestaw naprawczy silnika C-330M ORYGINAŁ URSUS

Cena	**368,70 zł**
Czas wysyłki	**24 godziny**
Numer katalogowy	**50000000MU**
Kod producenta	**50000000MU**
Kod EAN	**5902287102147**
Numery katalogowe zamienników	**50000000MU**
Numer katalogowy oryginału	**50000000M**
Waga produktu z opakowaniem jednostkowym	**5.95**
Numer katalogowy części	**50000000MU**
EAN (GTIN)	**5902287102147**

Opis produktu

Zestaw naprawczy silnika C-330M ORYGINAŁ URSUS


URSUS
0050100-002/2

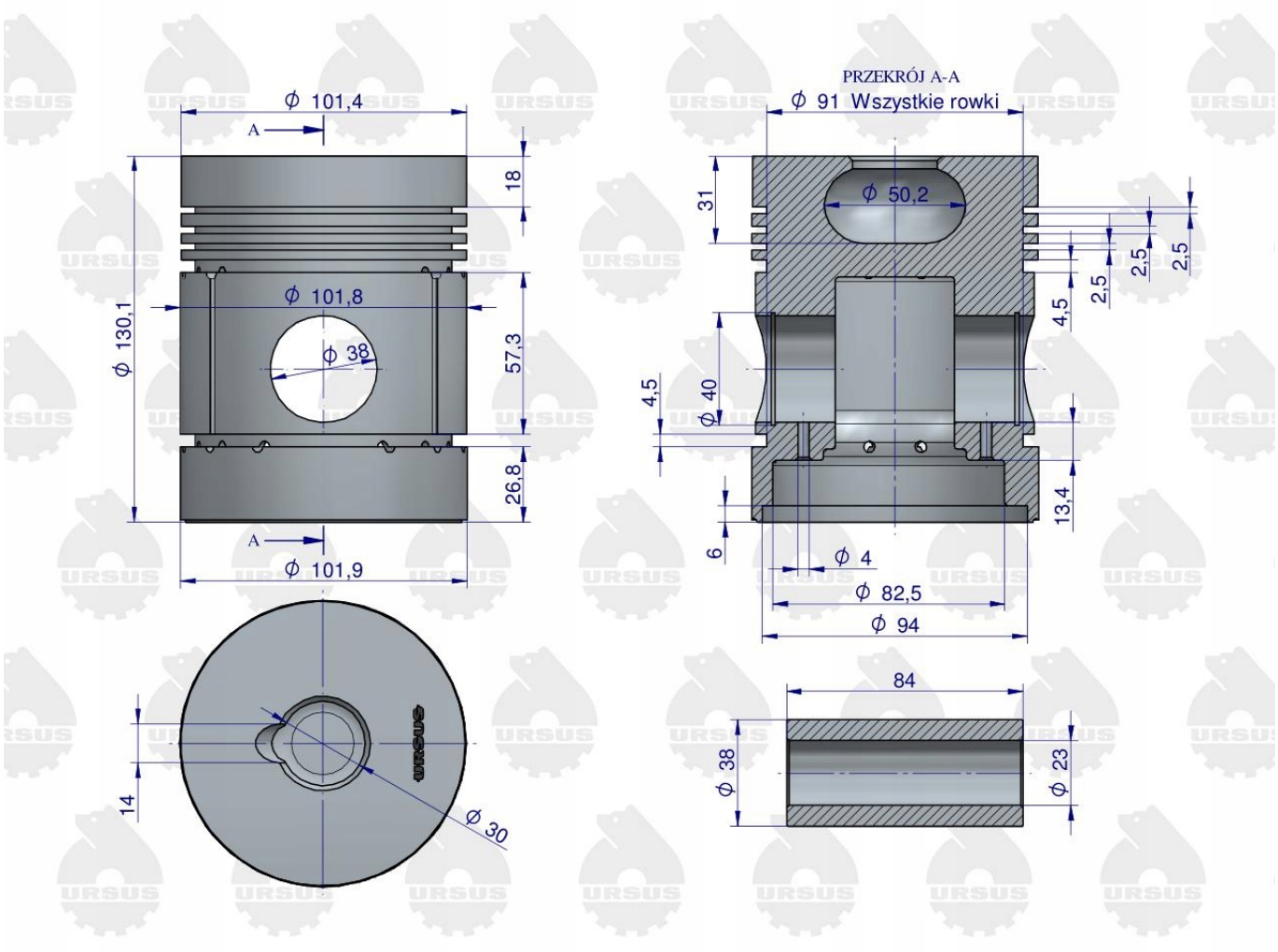
ϕ 101,4
A
18
ϕ 130,1
ϕ 101,8
ϕ 38
57,3
26,8
A
ϕ 101,9
14
ϕ 30
PRZEKRÓJ A-A
ϕ 91 Wszystkie rowki
31
ϕ 50,2
2,5
2,5
2,5
4,5
4,5
ϕ 40
13,4
6
ϕ 4
ϕ 82,5
ϕ 94
84
ϕ 38
ϕ 23

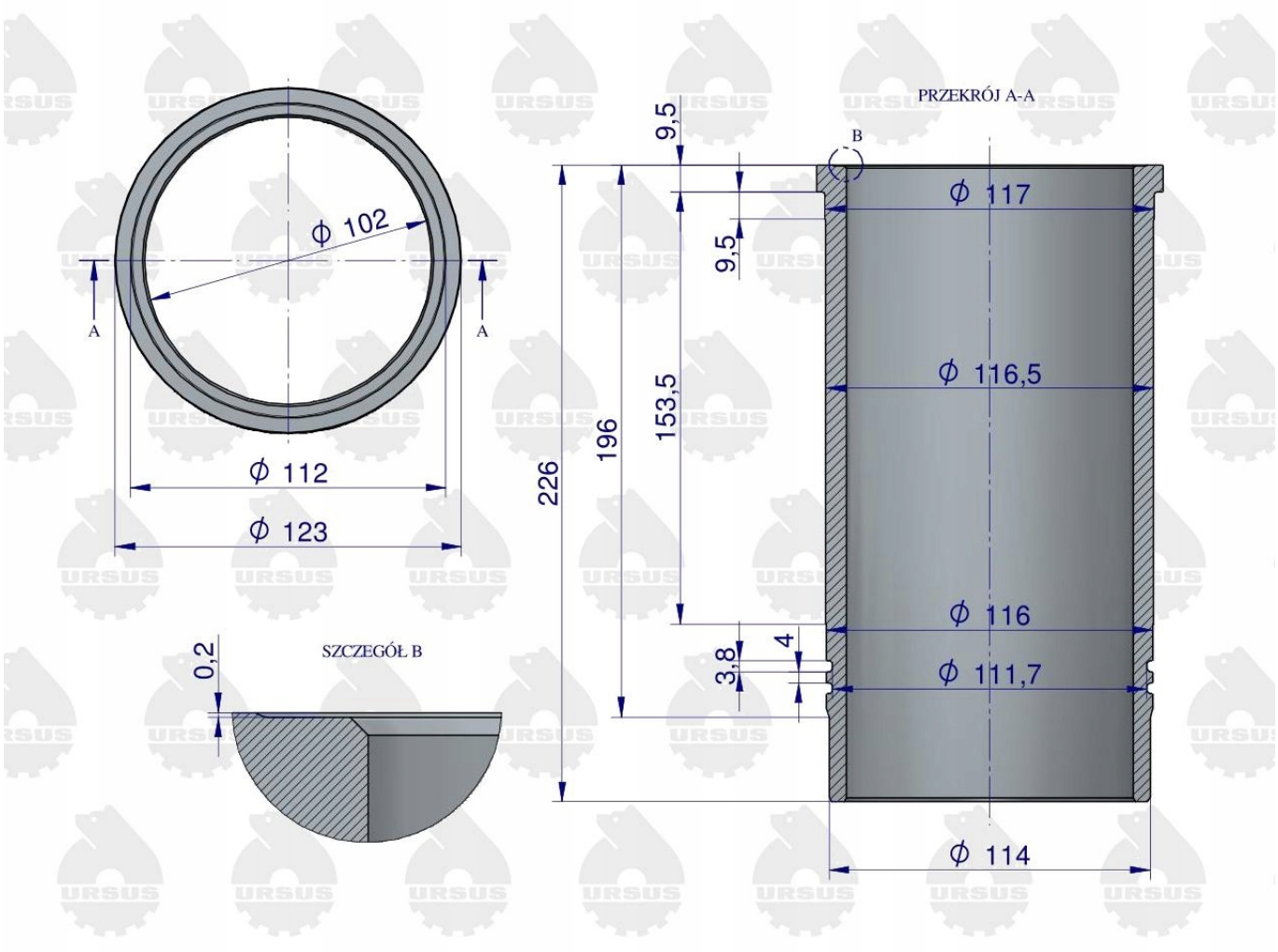
PRZEKRÓJ A-A
SZCZEGÓŁ B
ϕ 102
ϕ 112
ϕ 123
A
A
B
9,5
9,5
153,5
196
226
ϕ 117
ϕ 116,5
ϕ 116
ϕ 111,7
ϕ 114
3,8
4
0,2

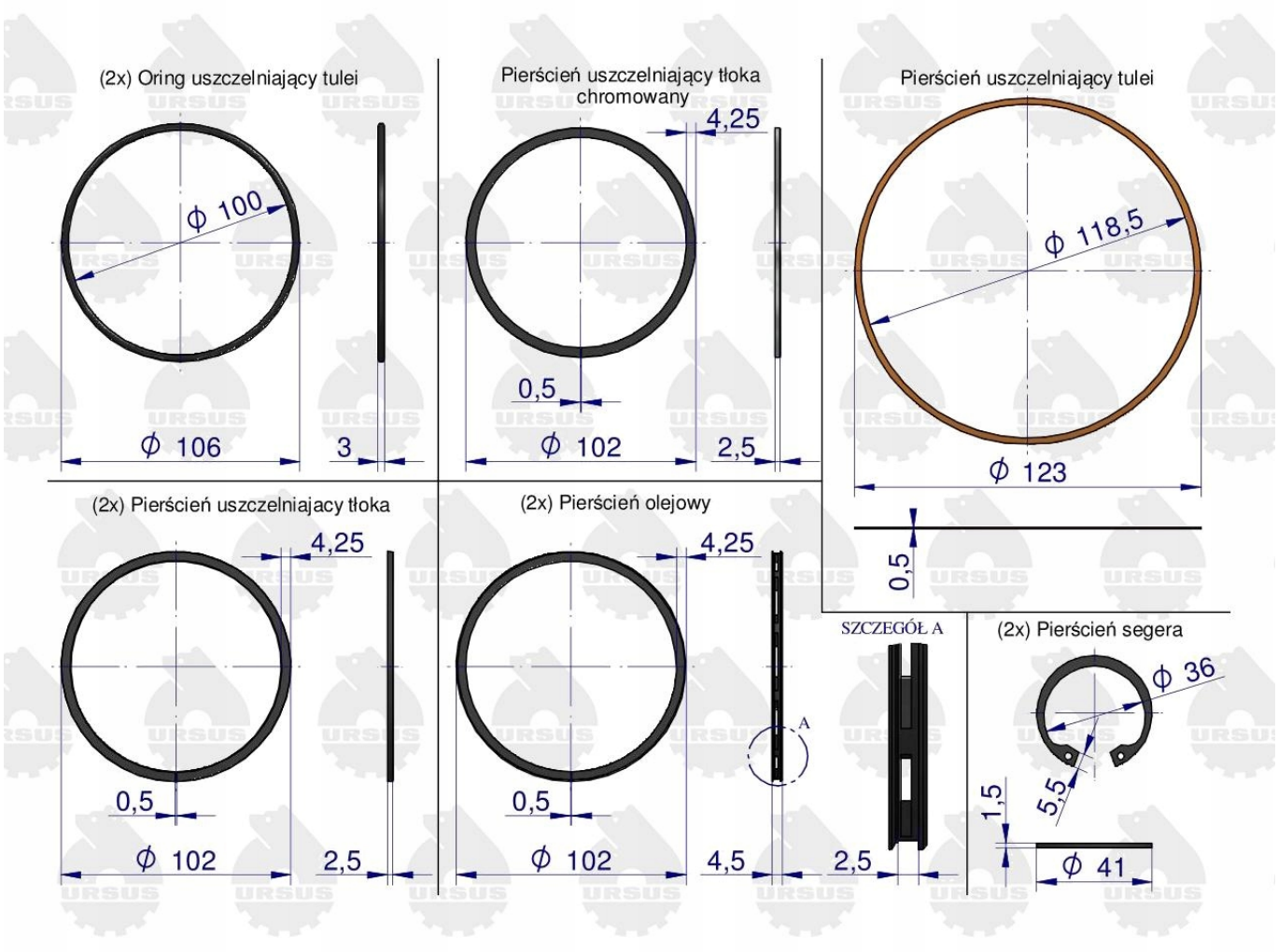

- **Oryginalne zestawy naprawcze URSUS produkowane są zgodnie z oryginalną dokumentacją techniczną, co gwarantuje dłuższą, bezawaryjną pracę.**
- **Zoptymalizowany proces produkcji oraz wykorzystanie atestowanych surowców nie tylko podnosi jakość , ale zapewnia długą żywotność silnika.**
- **Dodatki stopowe Chromu, Molibdenu oraz Niklu wpływają zarówno na zwiększenie żaroodporności tulei jak i poprawiają ich odporność na korozję.**