Dane aktualne na dzień: 26-11-2026 08:15

Link do produktu: https://utih.pl/zestaw-naprawczy-silnika-c-330-oryginal-ursus-p-27554.html



Zestaw naprawczy silnika C-330 ORYGINAŁ URSUS

Cena	**340,80 zł**
Czas wysyłki	**24 godziny**
Numer katalogowy	**50000010U**
Kod producenta	**50000010U**
Kod EAN	**5902287092622**
Numery katalogowe zamienników	**1**
Numer katalogowy oryginału	**50000010**
Waga produktu z opakowaniem jednostkowym	**12**
Numer katalogowy części	**50000010**
EAN (GTIN)	**5902287092622**

Opis produktu

Zestaw naprawczy silnika C-330 ORYGINAŁ URSUS


0050100-002/2

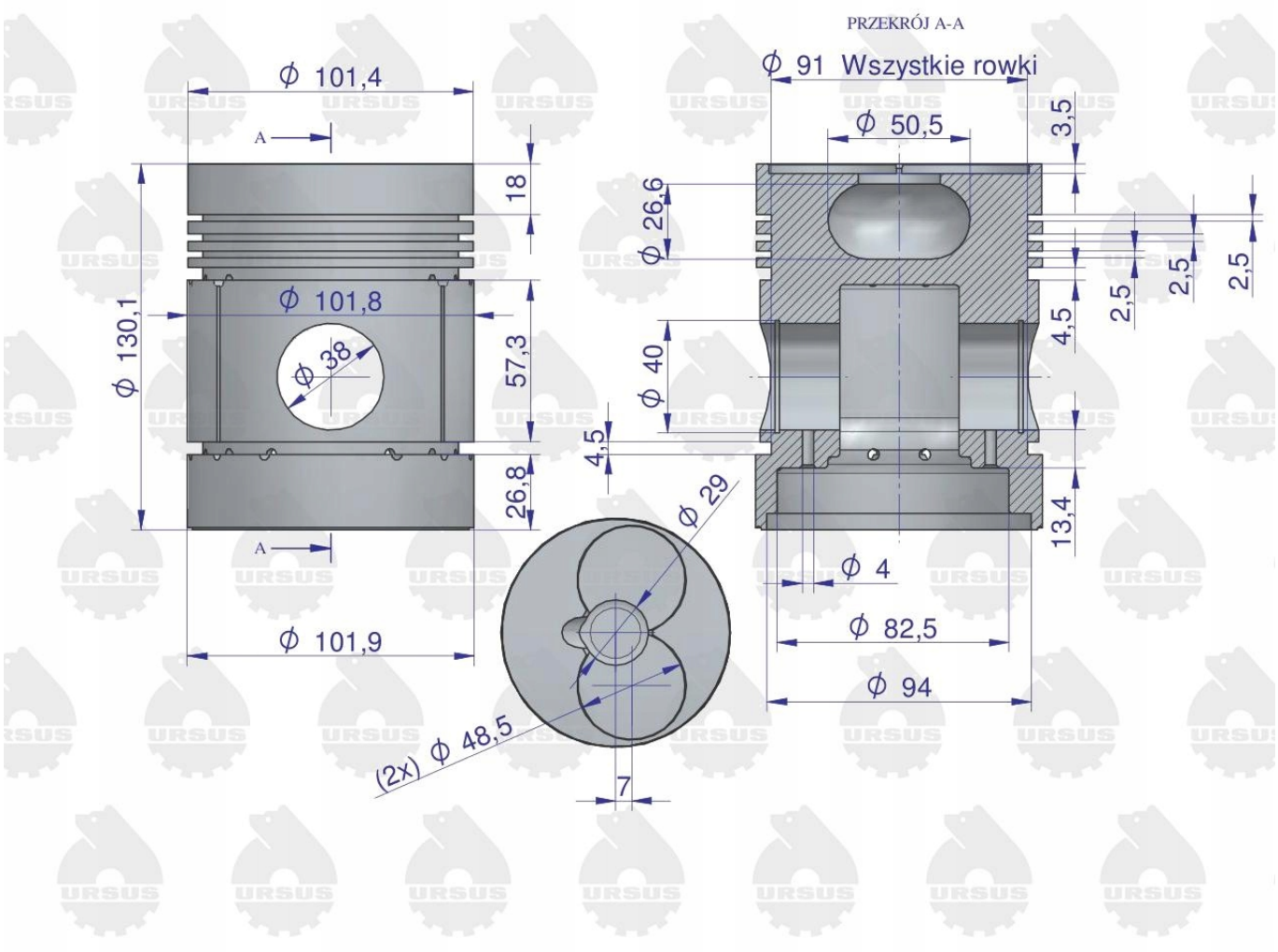
PRZEKRÓJ A-A
ϕ 101,4
A
18
ϕ 130,1
ϕ 101,8
ϕ 38
57,3
26,8
A
ϕ 101,9
ϕ 91 Wszystkie rowki
ϕ 50,5
3,5
ϕ 26,6
2,5
2,5
2,5
4,5
ϕ 40
4,5
13,4
ϕ 29
ϕ 4
ϕ 82,5
ϕ 94
(2x) ϕ 48,5
7

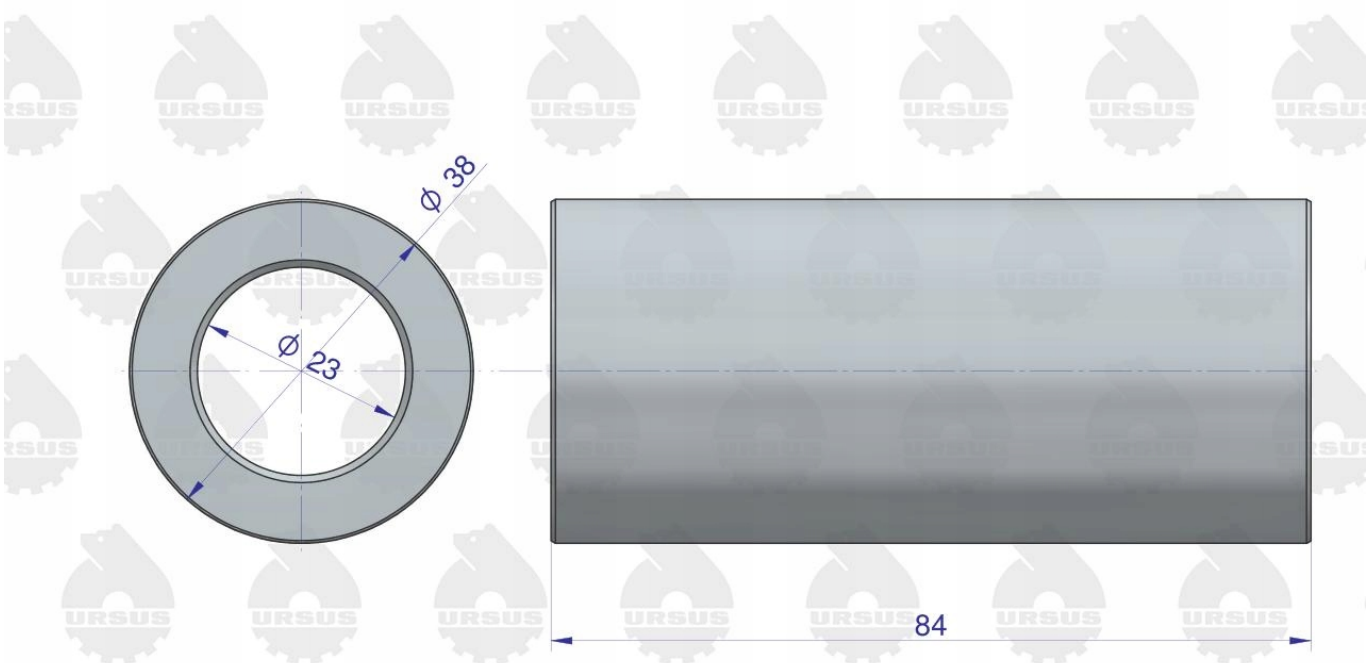
Ø 38
Ø 23
84

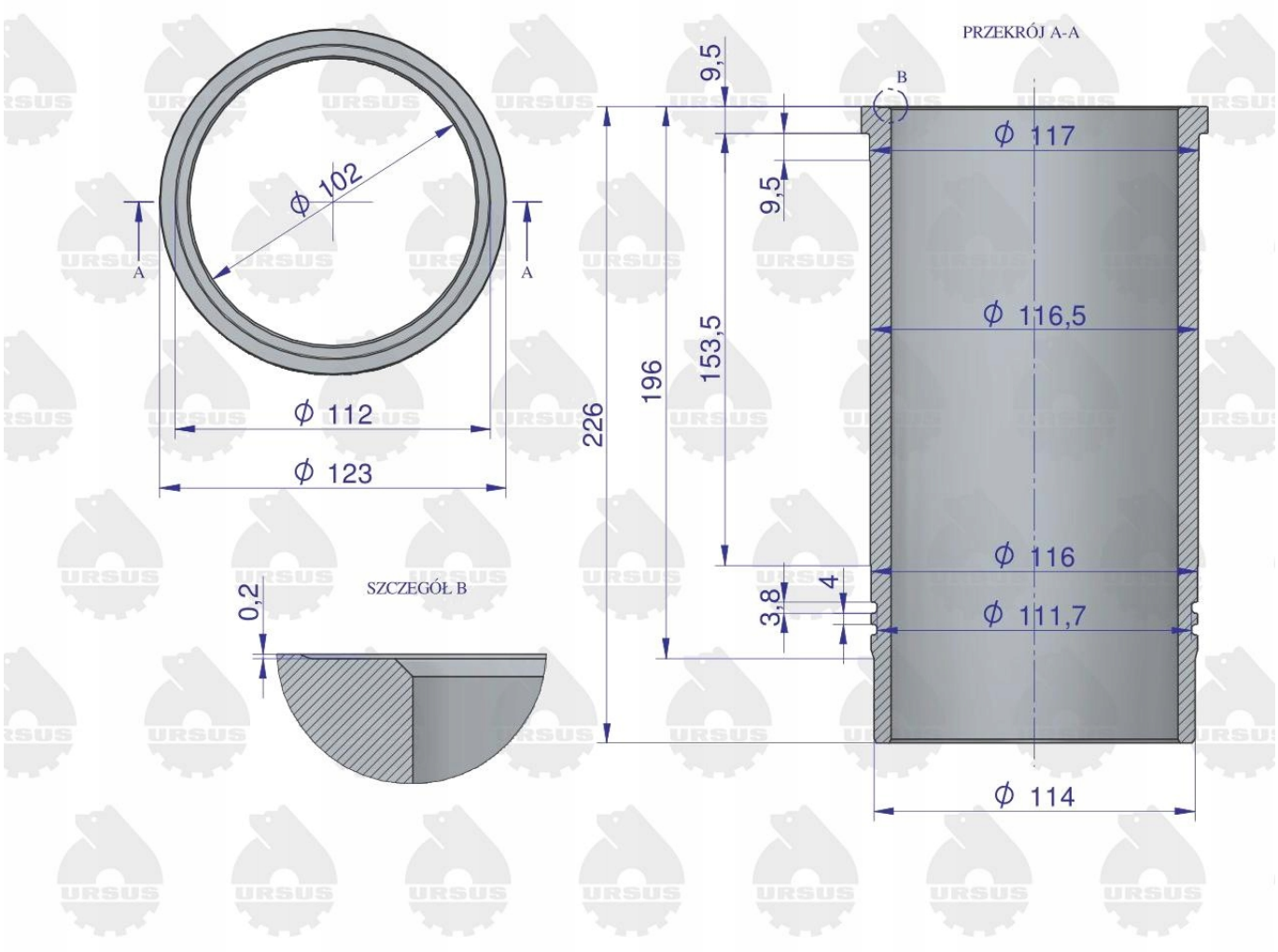
PRZEKRÓJ A-A
B
A
A
Ø 102
Ø 112
Ø 123
SZCZEGÓŁ B
0,2
9,5
9,5
153,5
196
226
Ø 117
Ø 116,5
Ø 116
3,8
4
Ø 111,7
Ø 114

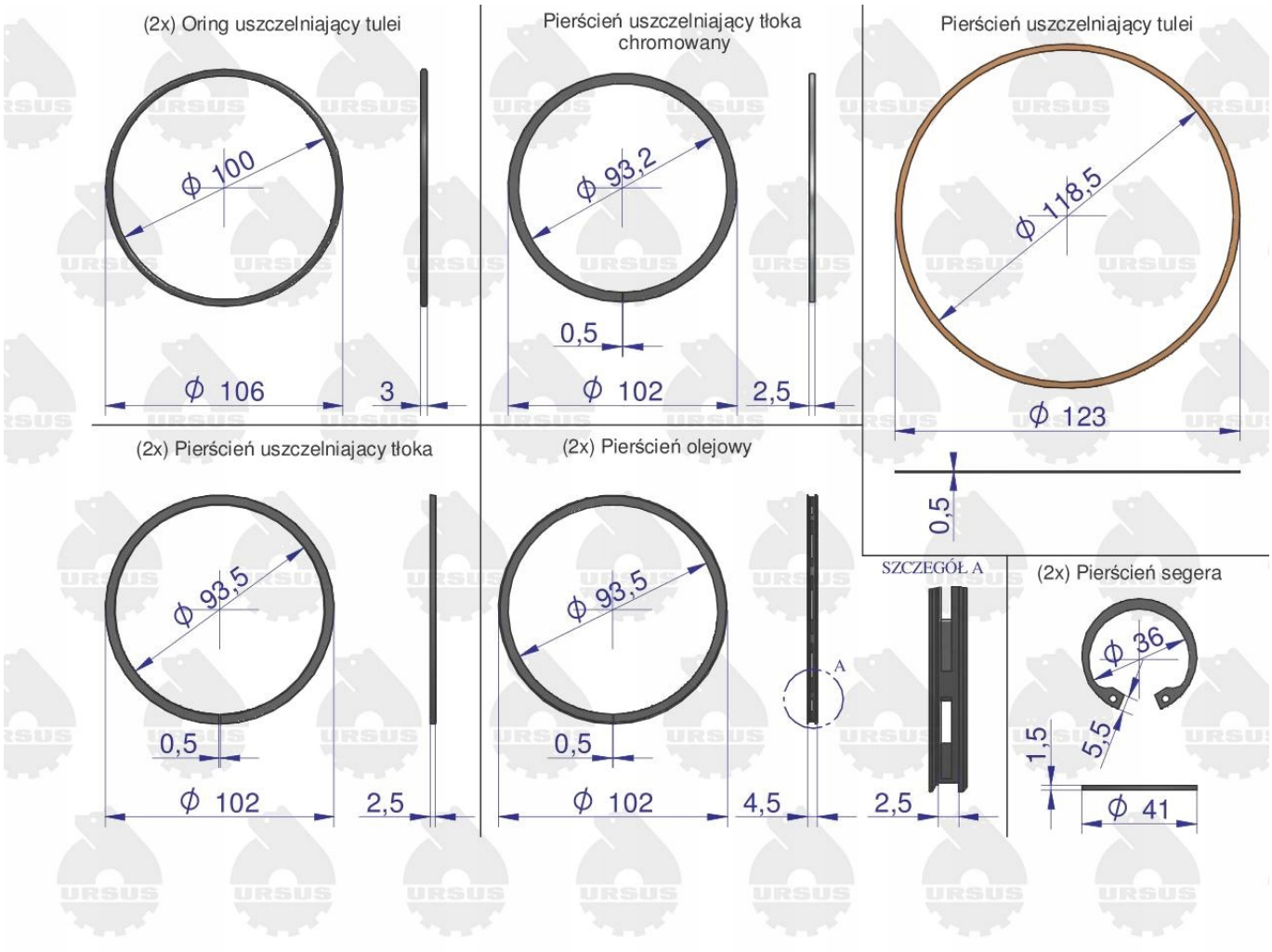

- **Oryginalne zestawy naprawcze URSUS produkowane są zgodnie z oryginalną dokumentacją techniczną, co gwarantuje dłuższą, bezawaryjną pracę.**
- **Zoptymalizowany proces produkcji oraz wykorzystanie atestowanych surowców nie tylko podnosi jakość , ale zapewnia długą żywotność silnika.**
- **Dodatki stopowe Chromu, Molibdenu oraz Niklu wpływają zarówno na zwiększenie żaroodporności tulei jak i poprawiają ich odporność na korozję.**