Dane aktualne na dzień: 26-11-2026 08:16

Link do produktu: https://utih.pl/zestaw-naprawczy-proxima-plus-90-warynski-20000992-p-39809.html



Zestaw Naprawczy PROXIMA PLUS 90 WARYŃSKI 20000992

Cena	**634,70 zł**
Czas wysyłki	**24 godziny**
Numer katalogowy	**W-20000992**
Kod producenta	**W-20000992**
Kod EAN	**5902287244069**
Waga produktu z opakowaniem jednostkowym	**7**
Numer katalogowy części	**W-20000992**
EAN (GTIN)	**5902287244069**
Numery katalogowe zamienników	**W-20000992**
Numer katalogowy oryginału	**W-20000992**

Opis produktu

Zestaw Naprawczy PROXIMA PLUS 90 WARYŃSKI [W-20000992]


WARYŃSKI

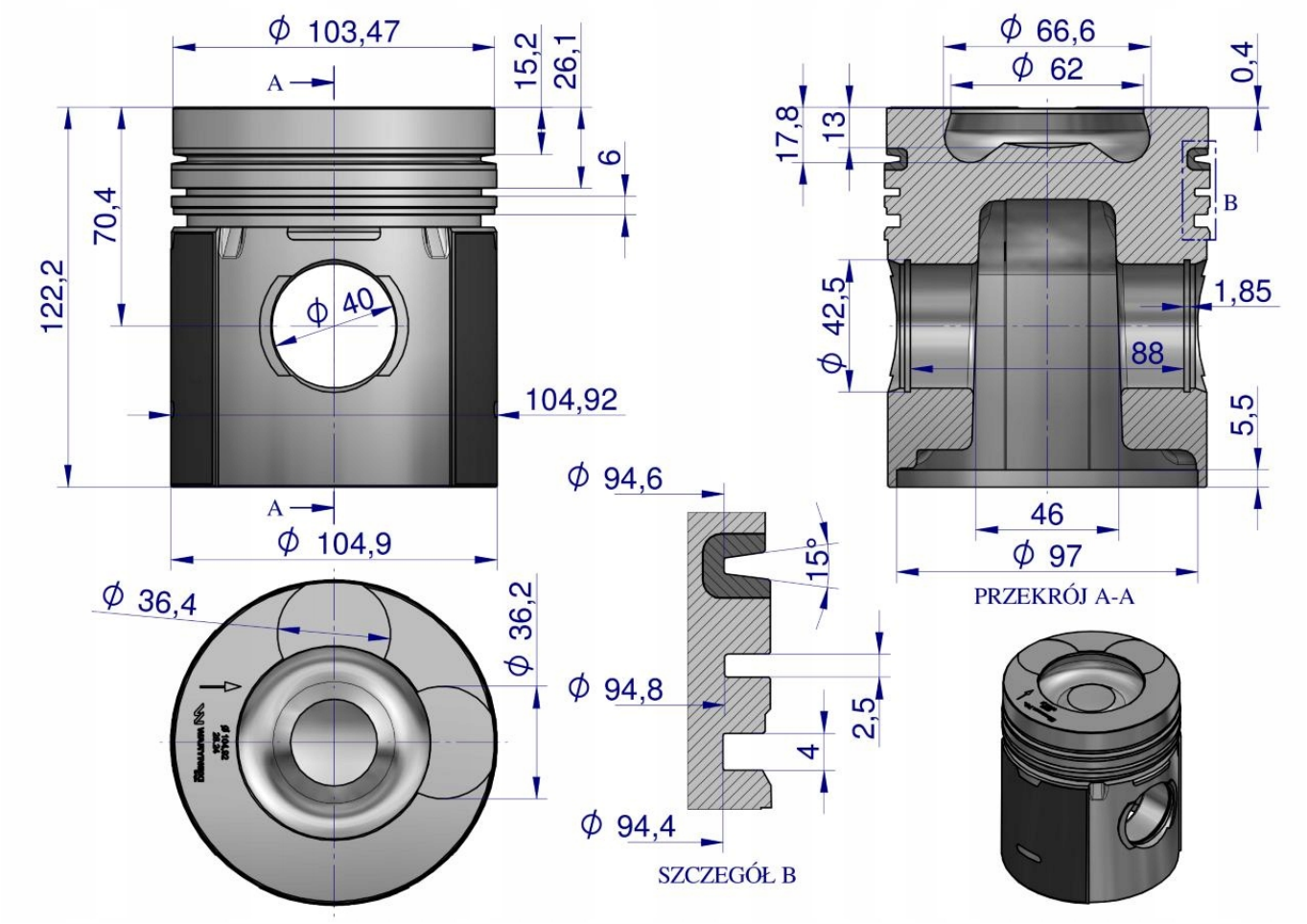
ϕ 103,47
A
15,2
26,1
6
70,4
122,2
ϕ 40
104,92
A
ϕ 104,9
ϕ 36,4
ϕ 36,2
ϕ 66,6
ϕ 62
0,4
17,8
13
B
ϕ 42,5
1,85
88
5,5
46
ϕ 97
PRZEKRÓJ A-A
ϕ 94,6
15°
ϕ 94,8
2,5
4
ϕ 94,4
SZCZEGÓŁ B

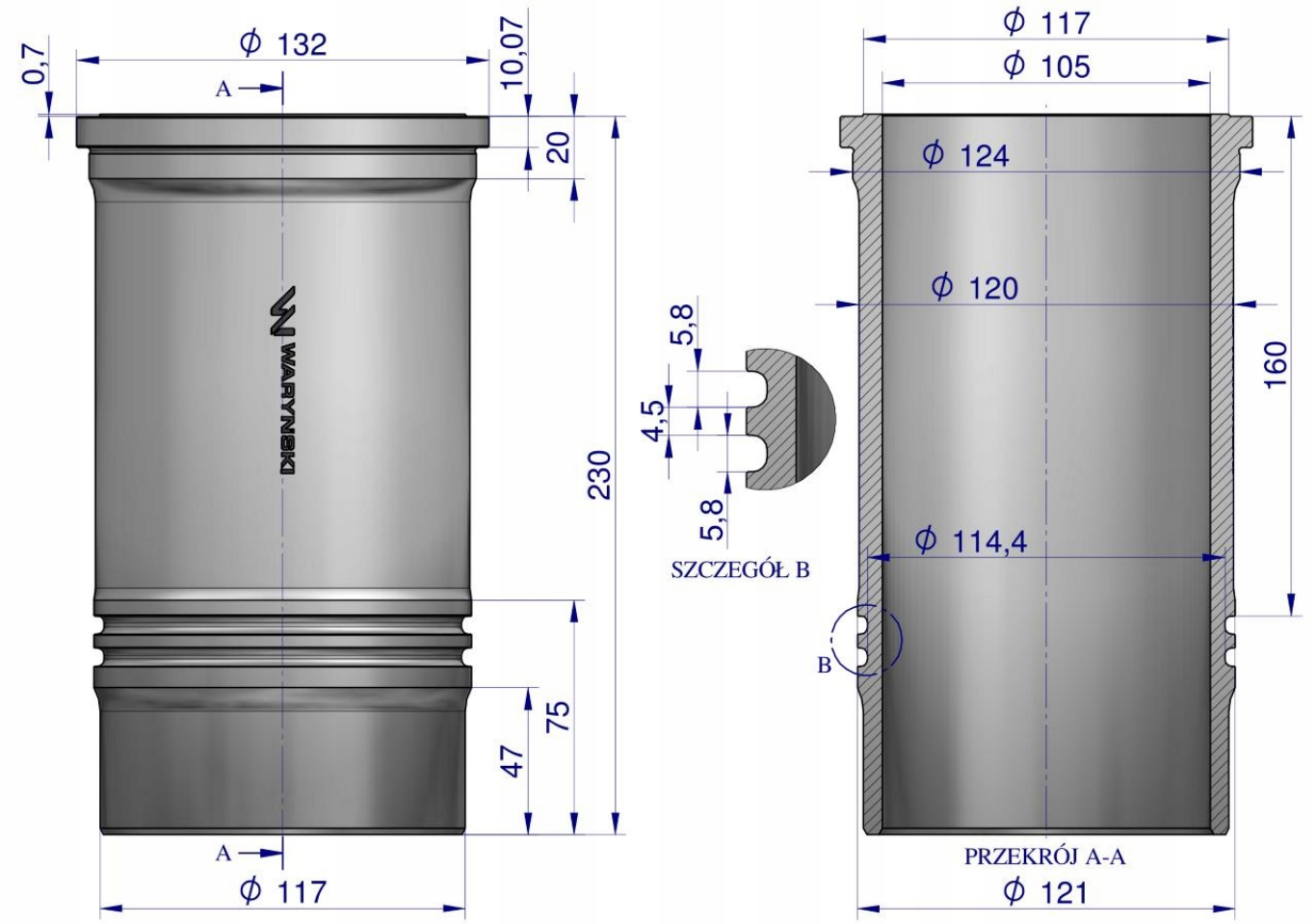
0,7
ϕ 132
A
10,07
20
230
75
47
A
ϕ 117
WARYŃSKI
5,8
4,5
5,8
SZCZEGÓŁ B
ϕ 117
ϕ 105
ϕ 124
ϕ 120
160
ϕ 114,4
B
PRZEKRÓJ A-A
ϕ 121

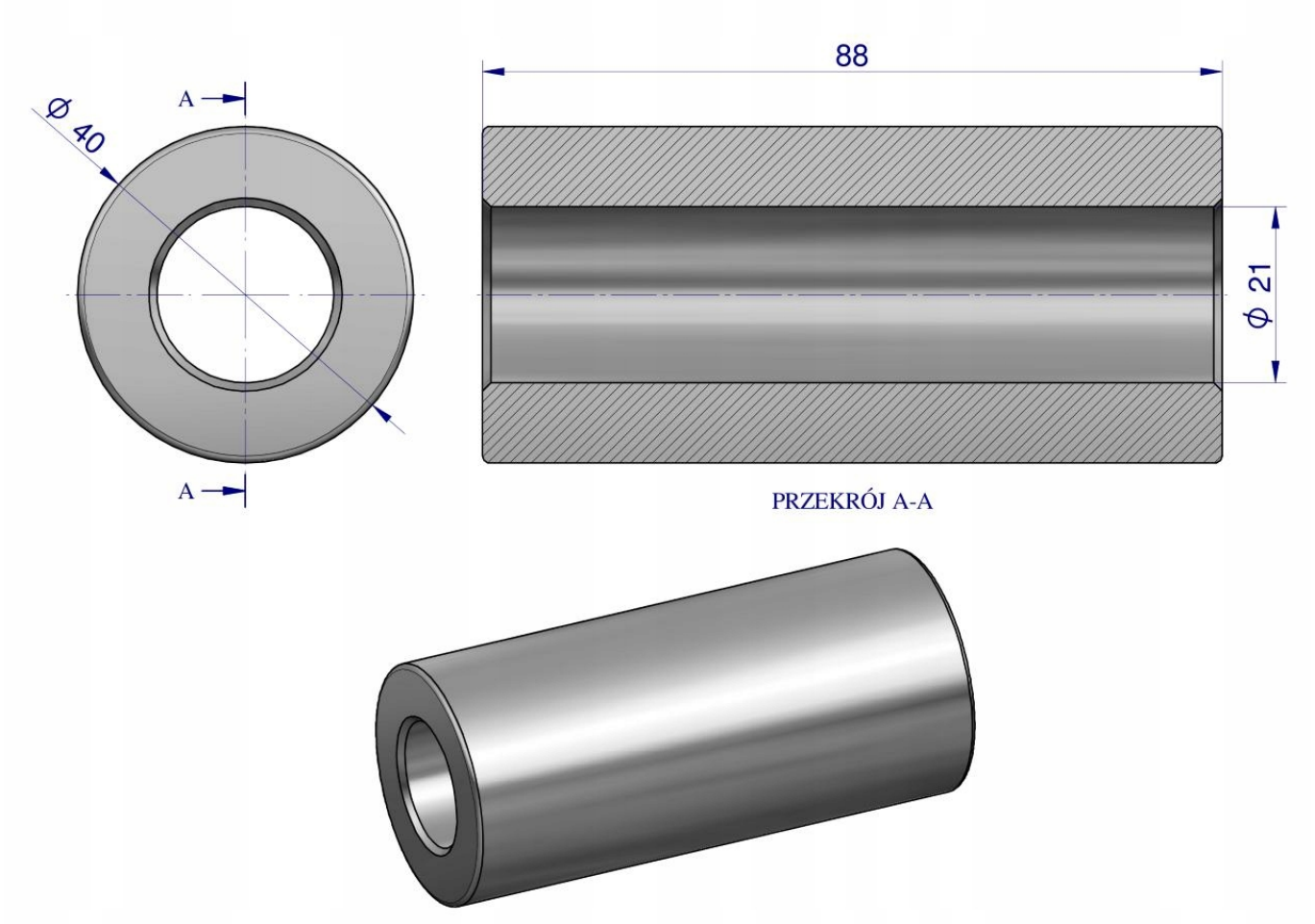
A
Ø 40
A
88
ϕ 21
PRZEKRÓJ A-A

Pierścień uszczelniający tłoka

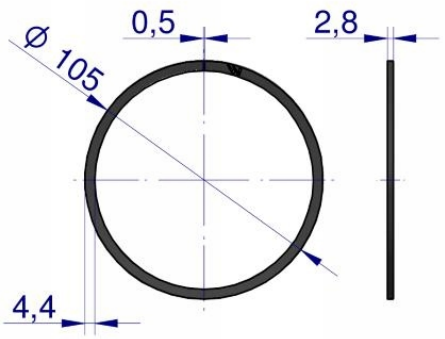

Pierścień uszczelniający tłoka

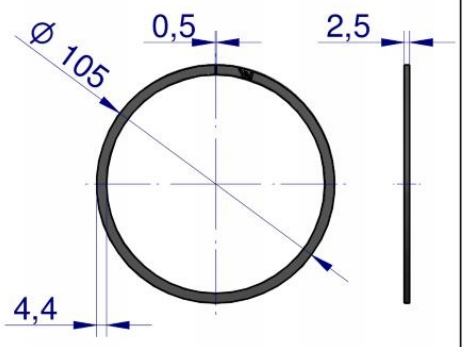

O-ring uszczelniający tulei (2 szt.)

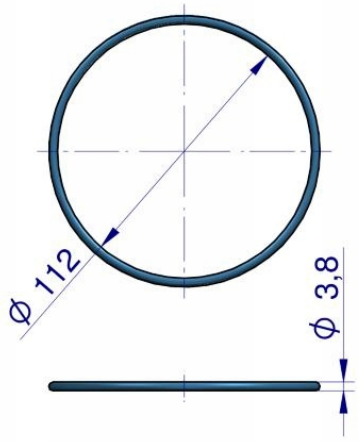

Pierścień olejowy

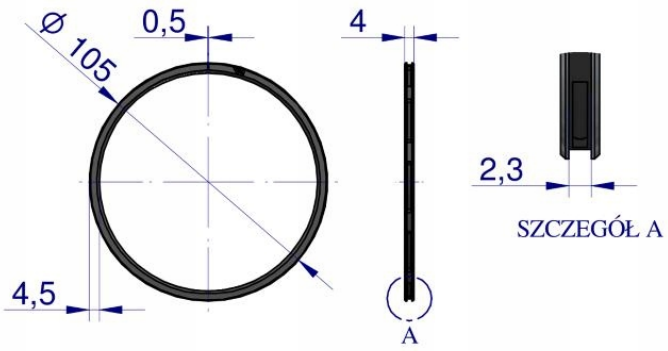

Pierścień segera W40 (2 szt.)

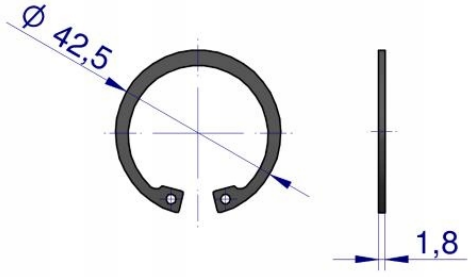

Origin WARYŃSKI