Dane aktualne na dzień: 26-11-2026 10:32

Link do produktu: https://utih.pl/zestaw-naprawczy-lancucha-20b-1x3ps20bf16-01-prasa-rolujaca-krone-warynski-p-41436.html



Zestaw naprawczy łańcucha 20B-1X3Ps+20BF16-01 Prasa Rolująca Krone WARYŃSKI

Cena	**21,20 zł**
Czas wysyłki	**24 godziny**
Numer katalogowy	**W-K20B-1X3L+Z**
Kod producenta	**W-K20B-1X3L+Z**
Kod EAN	**5902287143256**
Kod taryfy celnej	**84339000**
Waga produktu z opakowaniem jednostkowym	**0.5**
Numer katalogowy części	**W-K20B-1X3L+Z**
EAN (GTIN)	**5902287143256**

Opis produktu

Zestaw naprawczy łańcucha 20B-1X3Ps+ 20BF16-01 zastosowanie Prasa Rolująca Krone Waryński [W-K20B-1X3L+Z]


20B

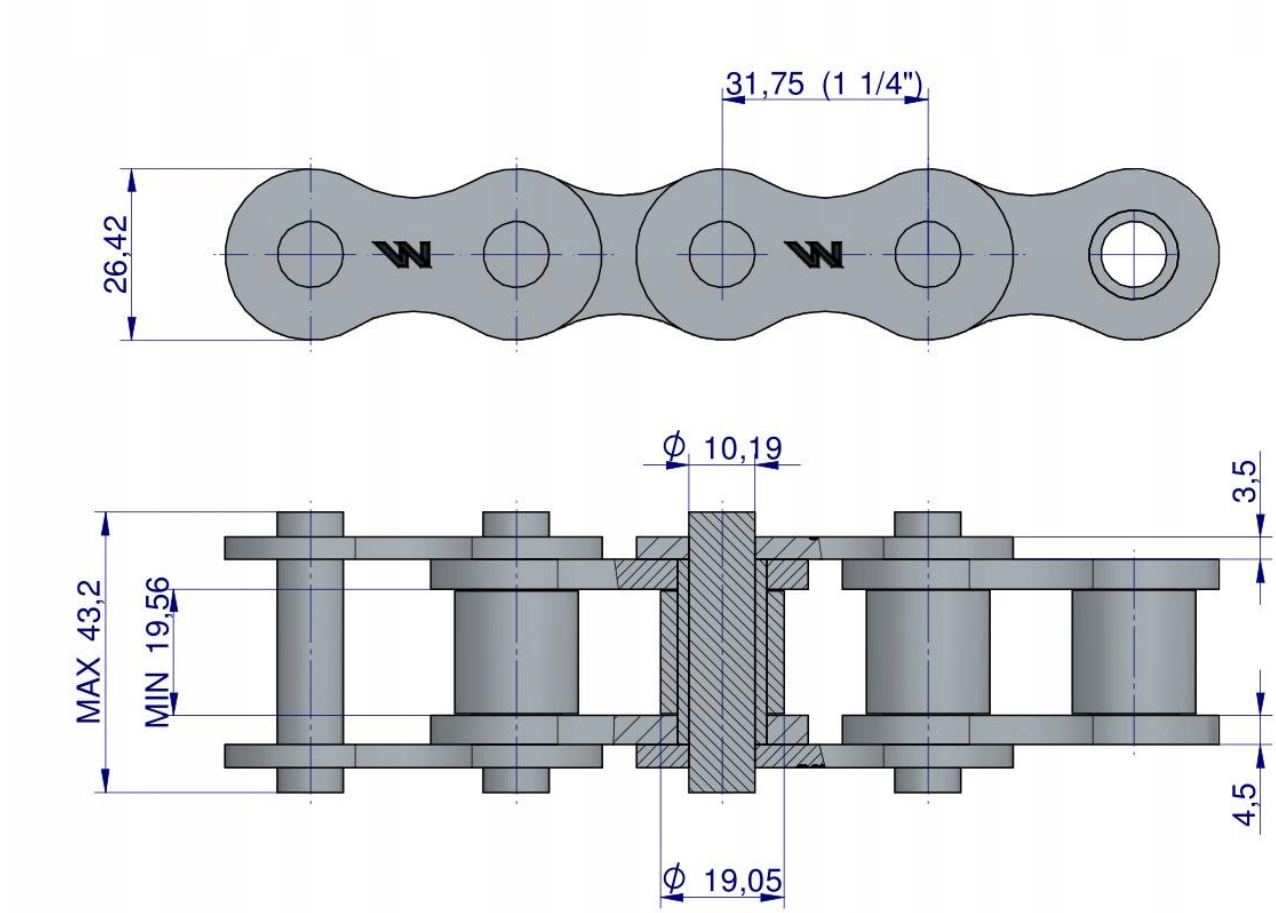

Aukcja dotyczy 1 szt.

- **Ilość ogniw**: 4 ogniw
- **Podziałka**: 1 1/4" / 31,750 mm
- **Szerokość wew.**: 19,56 mm
- **Maks. fi rolek**: 19,05 mm
- **Maks. fi sworzni**: 10,19 mm
- **Grubość płytki wew.**: 4,50 mm
- **Grubość płytki zew.**: 3,50 mm
- **Szerokość płytki**: 26,40 mm
- **Maks. szerokość**: 41,30 mm
- **Maks. szerokość ogniwo łączące**: 45,00 mm
- **Średnie obciążenie zrywające łancucha**: 165,7 kN
- **Min. obciążenie zrywające łańcucha**: 95,0 kN

Zamiennik:

- 920607.0
- 9206070
- 647920607.0F
- 922296.0
- 9222960
- 647922296.0F


Origin
WARYŃSKI