Dane aktualne na dzień: 27-11-2026 10:12

Link do produktu: https://utih.pl/zestaw-naprawczy-do-hakow-cat-2s-warynski-p-29281.html

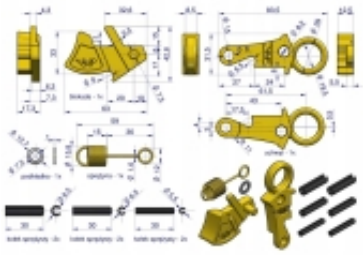

Zestaw naprawczy do haków Cat-2S WARYŃSKI

Cena	**90,30 zł**
Czas wysyłki	**24 godziny**
Numer katalogowy	**W618ZEST2S**
Kod producenta	**W618ZEST2S**
Kod EAN	**5902287029543**
Waga produktu z opakowaniem jednostkowym	**0.25**
Numer katalogowy części	**W618ZEST2S**
EAN (GTIN)	**5902287029543**

Opis produktu

Zestaw naprawczy do haków Cat-2S WARYŃSKI

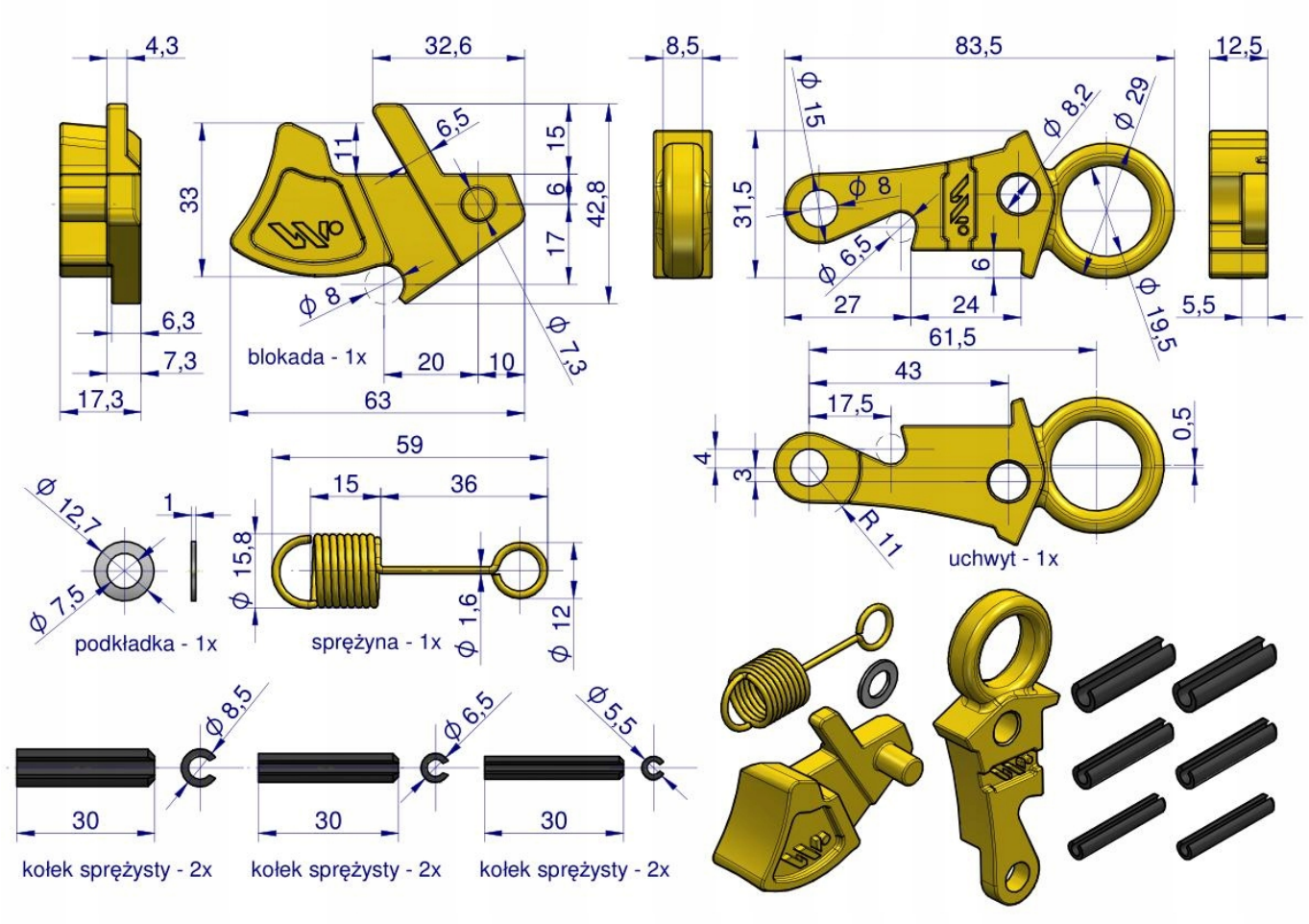

Zestaw naprawczy Haka sprzęgającego do spawania Waryński to nowa ulepszona konstrukcja zapobiegająca niepożądanemu wypięcia się kuli. Pewność połączenia ciągnika z maszyną potwierdzamy udzielając Żelaznej Gwarancji na ten produkt. Haki Waryński charakteryzują się: - Zwiększoną żywotnością poprzez ulepszone cieplnie łoże w miejscu współpracy z kulą, - Ułatwionym podpięciem maszyny, dzięki możliwości blokady mechanizmu, - Zwiększoną wytrzymałością mechanizmu blokującego, który został ulepszony cieplnie, - Ułatwionym montażem - optymalnie dobrany materiał -odpowiedni do spawania,

Origin WARYŃSKI