Dane aktualne na dzień: 27-11-2026 12:16

Link do produktu: https://utih.pl/zespol-sprzegajacy-rozrusznika-msx170ex-aze4217-is1315-16912397-expom-p-35587.html



Zespół sprzęgający rozrusznika MSX170EX AZE4217 IS1315 16.912.397 EXPOM

Cena	**143,90 zł**
Czas wysyłki	**24 godziny**
Numer katalogowy	**MSX170EX**
Kod producenta	**MSX170EX**
Kod EAN	**5902287229974**
Waga produktu z opakowaniem jednostkowym	**0.7**
Numer katalogowy części	**MSX170EX**
EAN (GTIN)	**5902287229974**

Opis produktu

Zespół sprzęgający rozrusznika MSX170EX AZE4217. IS1315 (16.912.397) [MSX170EX]


EXPOM
1691109761EX



Zespół sprzęgający rozrusznika (bendix),składa się ze sprzęgła jednokierunkowego z zębnikiem i sprężyną. Rolą bendiksu jest połączenie rozrusznika z silnikiem spalinowym, poprzez zębate koło zamachowe, tak aby rozrusznik mógł obracać wałem korbowym silnika. Kiedy silnik spalinowy rozpocznie samodzielną pracę, bendiks uniemożliwia przeniesienie napędu z silnika na rozrusznik, co groziłoby uszkodzeniem rozrusznika. Gwarantujemy jakość naszych produktów.

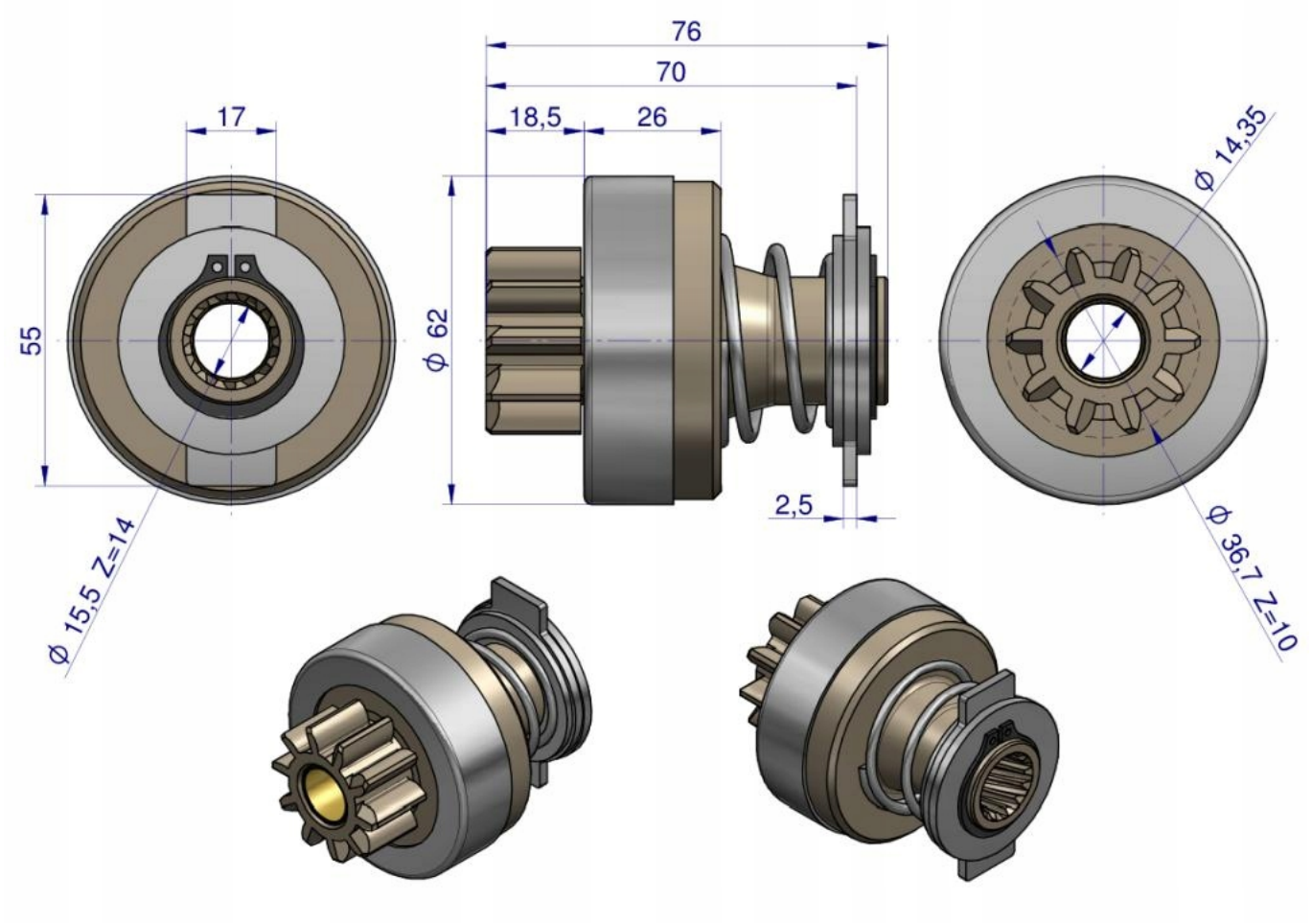
76
70
18,5
26
17
55
Ø 62
2,5
Ø 14,35
Ø 15,5 Z=14
Ø 36,7 Z=10