Dane aktualne na dzień: 27-11-2026 20:11

Link do produktu: https://utih.pl/zawor-odcinajaco-zwrotny-22-m22x15-warynski-p-27581.html



Zawór odcinająco-zwrotny 2/2 M22x1.5 WARYŃSKI

Cena	**147,70 zł**
Czas wysyłki	**24 godziny**
Numer katalogowy	**WHBKH-15-M22**
Kod producenta	**WHBKH-15-M22**
Kod EAN	**5902287150193**
Numer katalogowy części	**WHBKH-15-M22**

Opis produktu

Zawór odcinająco-zwrotny (ogranicznik posuwu/skoku) 2/2 M22x1,5 15L z otworami mocującymi 350 bar Waryński



- **gwint: Zewnętrzny M22x1,5**
- **stożek - gwint: 15L (12mm)**
- **max.ciśnienie pracy: 35,0 Mpa / 350 bar**
- **temperatura pracy: od -20°C do +100°C**
- **rozstaw otworów montażowych: 37.5 mm**

Zadaniem tego typu zaworów jest samoograniczenie posuwu siłowników jednostronnego (1-stronnego) działania. W pozycji wyjściowej zawór jest otwarty. Linka zamocowana na pręcie siłownika (tłoczysku) i uchwycie w pozycji naprężonej uruchamia ogranicznik. Dzięki temu zostaje przerwany (zatrzymany) przepływ oleju hydraulicznego (za jego pomocą możemy ograniczyć wysuw siłownika).

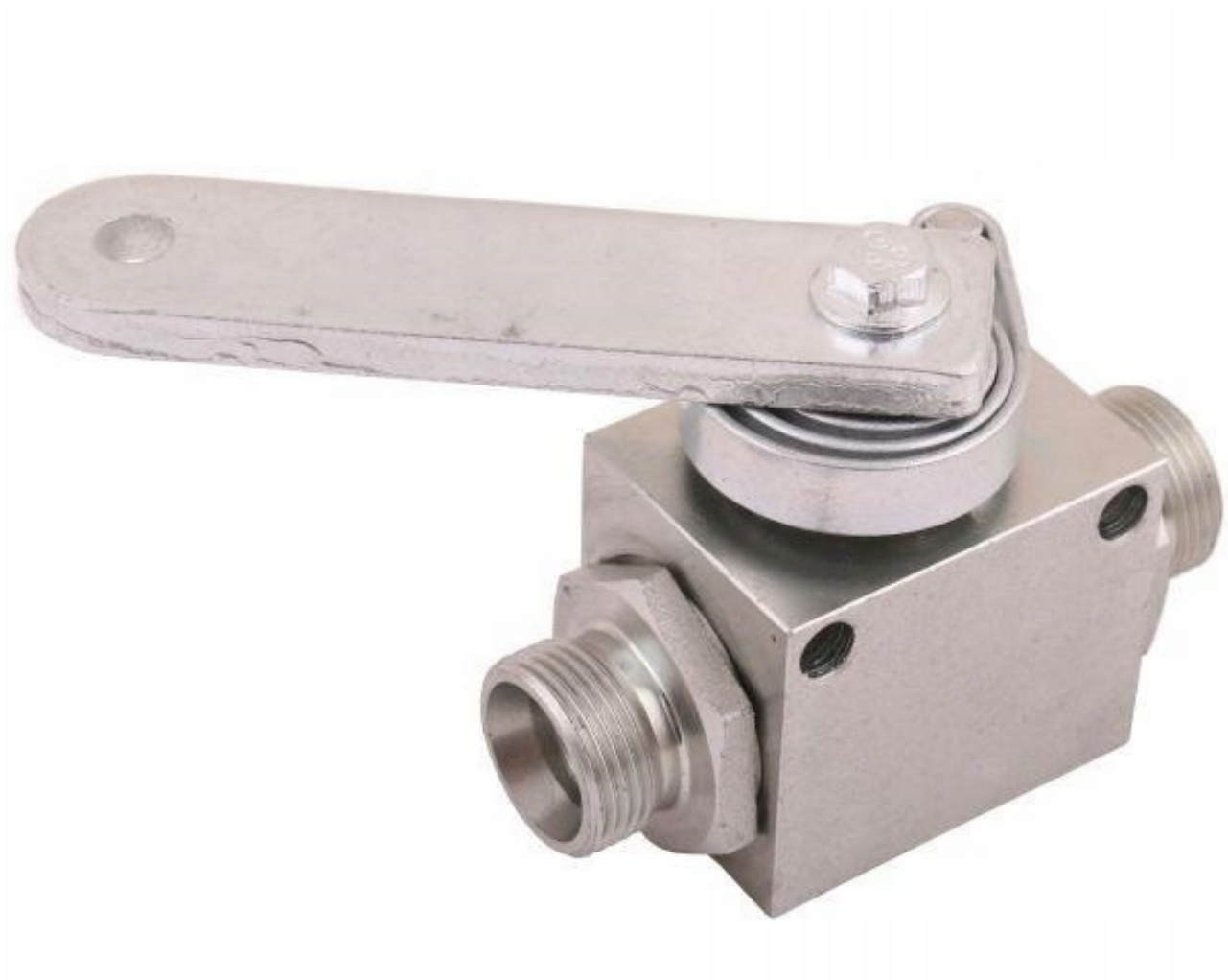

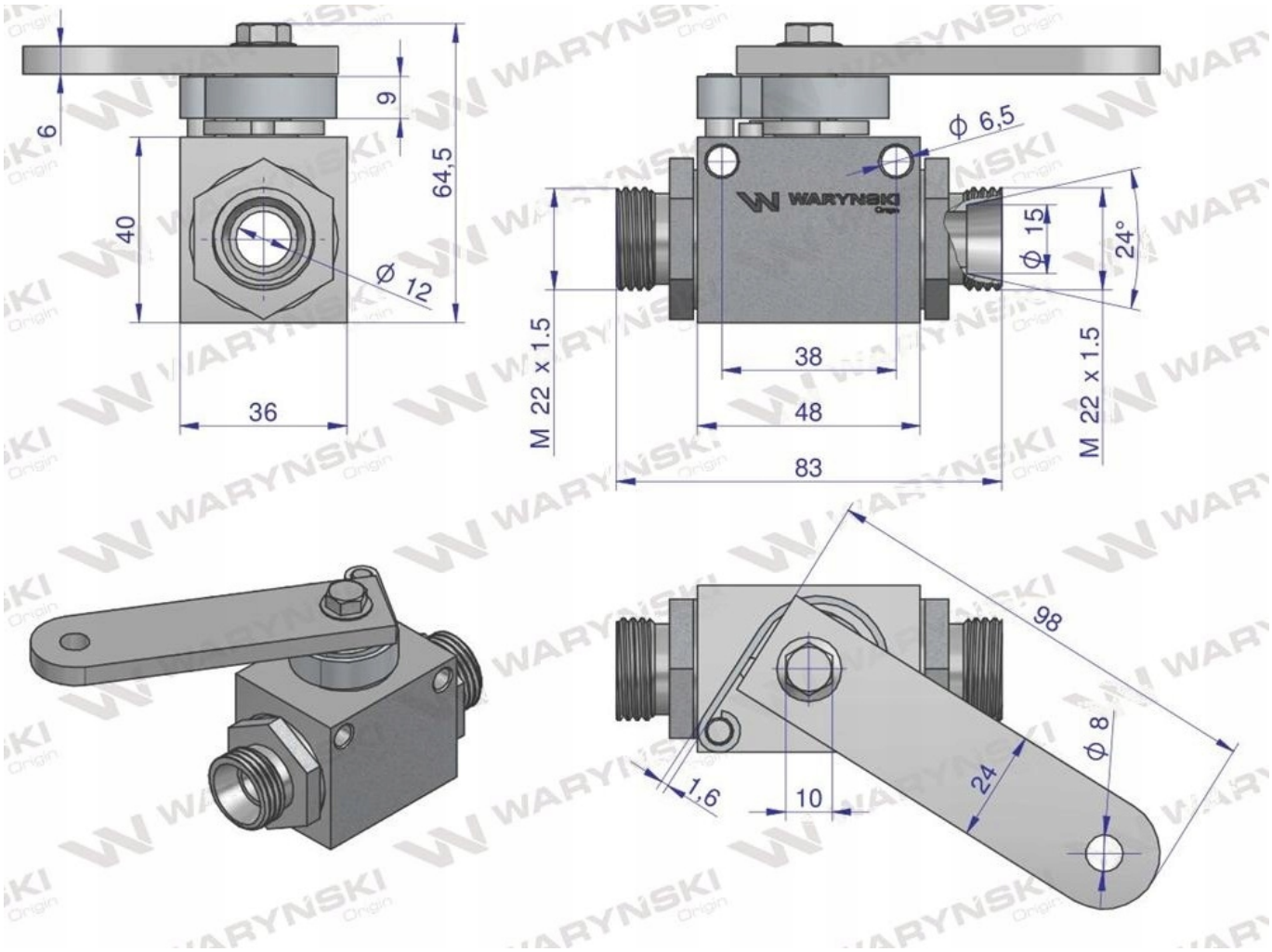
6
9
64,5
40
Ø 12
36
ϕ 6,5
WARYŃSKI
ϕ 15
24°
M 22 x 1.5
38
48
83
M 22 x 1.5
98
ϕ 8
24
1,6
10

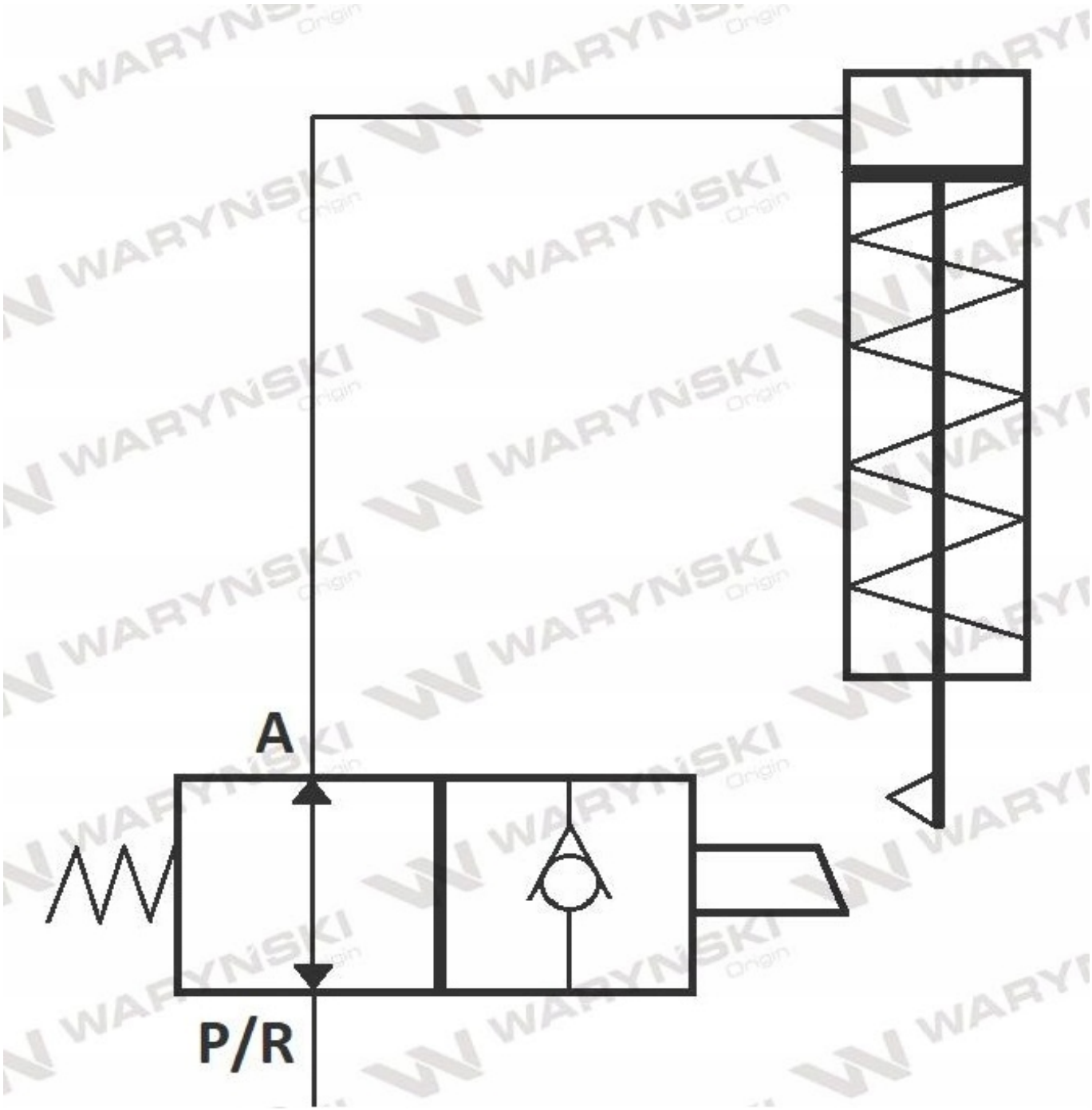

Zawory hydrauliczne Waryński są zaprojektowane zgodnie z wymogami wymiarowymi i jakościowymi w zależności od ich przeznaczenia. Wszystkie zawory dławiące, dławiąco-zwrotne, kulowe i inne firmy Waryński są kompatybilne z produktami innych renomowanych producentów hydrauliki siłowej.



Origin WARYŃSKI