Dane aktualne na dzień: 26-11-2026 08:14

Link do produktu: https://utih.pl/zawor-kulowy-32-l-m18x15-p-39202.html



Zawór kulowy 3/2-L - M18x1.5

Cena	**72,80 zł**
Czas wysyłki	**24 godziny**
Numer katalogowy	**KHS10LKR**
Kod producenta	**KHS10LKR**
Kod EAN	**8719493442472**
Marka	**Kramp**
Kod producenta	**KHS10LKR**
EAN (GTIN)	**8719493442472**

Opis produktu

Zawór kulowy 3/2-L - M18x1.5

- **Numer części:** KH3KS12LKR
- **Marka:** Kramp
- **Ilość pozycji:** 2
- **Ilość przyłączy:** 3
- **Typ:** Zawór ręczny
- **Ciśnienie robocze max.:** 500 BAR
- **Typ przyłącza:** Gwint
- **Średnica gwintu przyłącza:** M18
- **M Rozmiar klucza przyłącza nr 2:** 9.0 mm
- **Średnica wew. nominalna:** 10 mm
- **A Długość całkowita:** 74 mm
- **E Długość obudowy:** 42 mm
- **Szerokość obudowy:** 32 mm
- **C Wysokość obudowy:** 40 mm
- **Średnica dedykowanej rury:** 12 mm



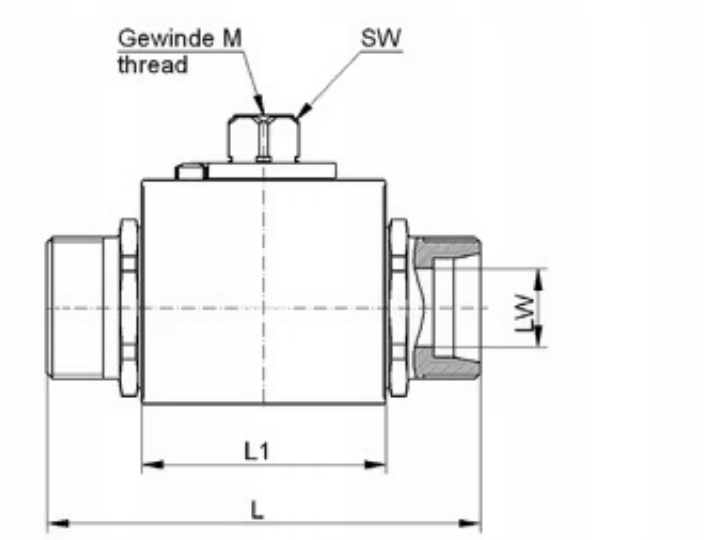
Gewinde M
thread
SW
LW
L1
L

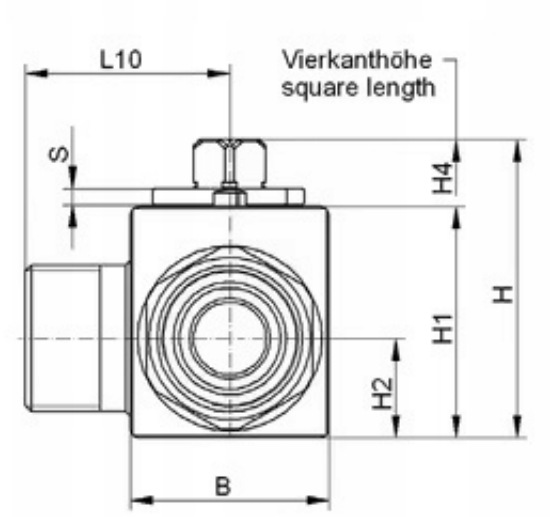
L10
Vierkanthöhe
square length
S
H4
H1
H
H2
B

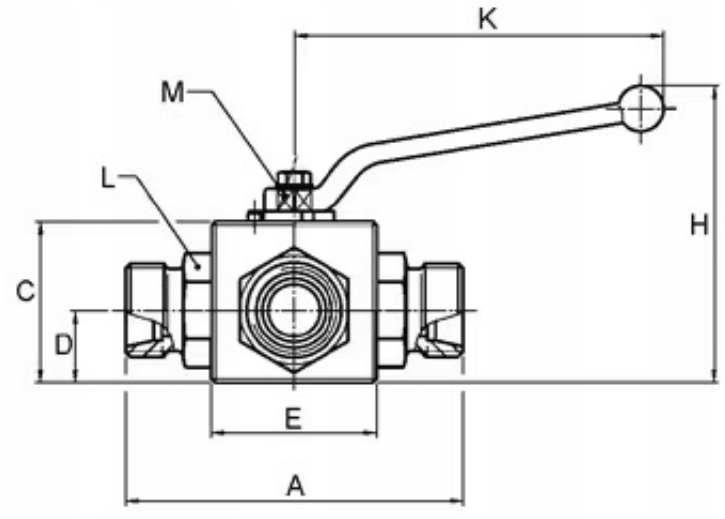
K
M
L
C
D
H
E
A

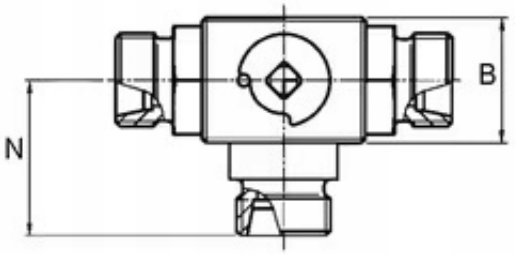
B
N