Dane aktualne na dzień: 26-11-2026 08:15

Link do produktu: https://utih.pl/zawor-kulowy-22-m18x15-khs12lgp-p-39203.html



Zawór kulowy 2/2 M18x1.5 KHS12LGP

Cena	**55,60 zł**
Czas wysyłki	**24 godziny**
Numer katalogowy	**KHS12LGP**
Kod producenta	**KHS12LGP**
Kod EAN	**8719607125741**
Marka	**Gopart**
Kod producenta	**KHS12LGP**
EAN (GTIN)	**8719607125741**

Opis produktu

Zawór kulowy 2/2 - M18x1,5

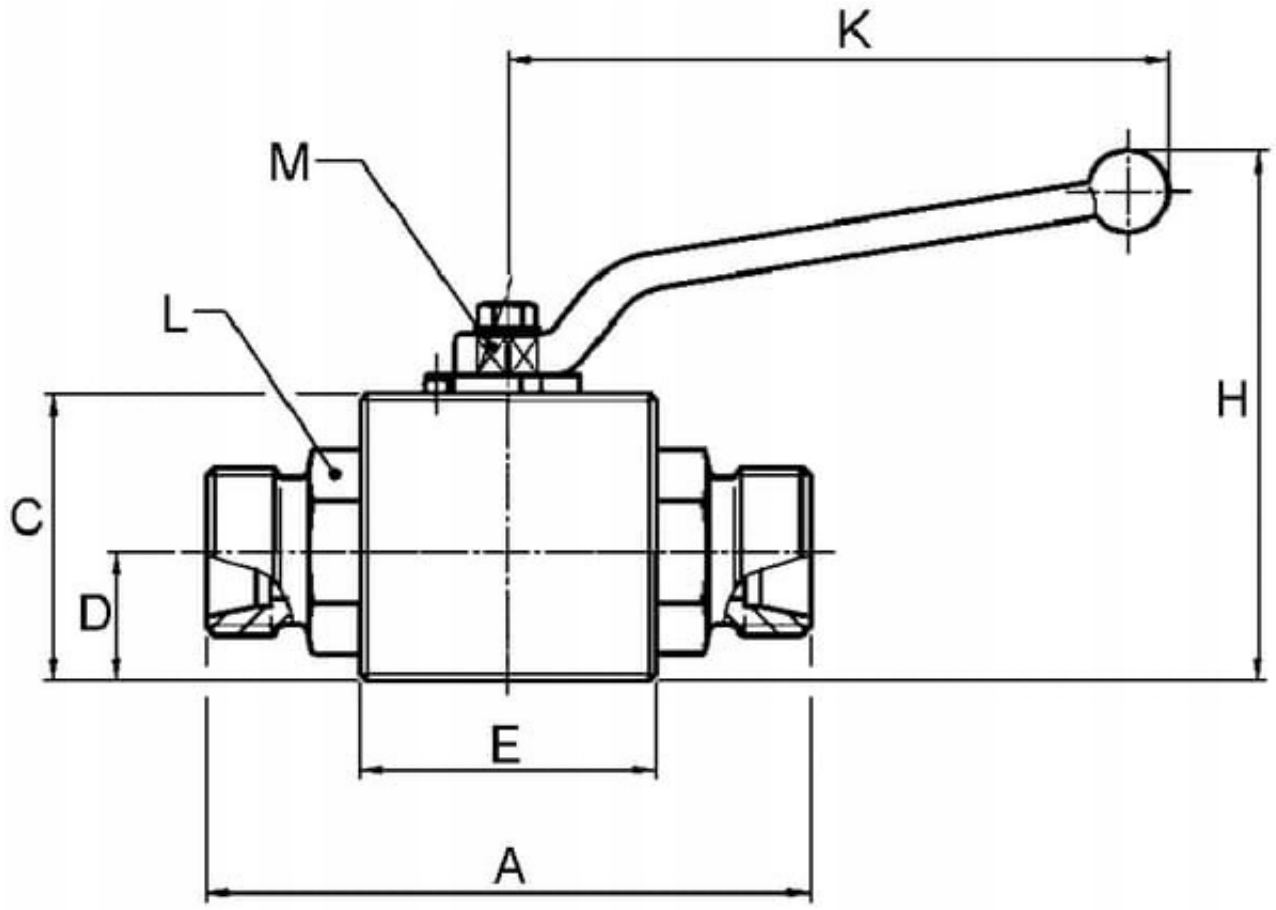

- **Numer części:** KHS12LGP

- **Marka:** gopart
- **Ilość pozycji:** 2
- **Ilość przyłączy:** 2
- **Typ:** Zawór ręczny
- **Ciśnienie robocze max.:** 500 BAR
- **Typ przyłącza:** Gwint
- **Średnica gwintu przyłącza:** M18
- **Skok gwintu przyłącza:** 1.50 mm
- **Rozmiar klucza przyłącza nr 2:** 9.0 mm
- **Średnica wew. nominalna:** 10 mm
- **Długość całkowita:** 74 mm
- **Długość obudowy:** 42 mm
- **Wysokość obudowy:** 40 mm
- **Średnica dedykowanej rury:** 12 mm
- **Kod serii:** L

