Dane aktualne na dzień: 28-11-2026 13:06

Link do produktu: https://utih.pl/zawor-hamulcowy-42480160-42481161-c-330-oryginal-ursus-42481000-p-36684.html

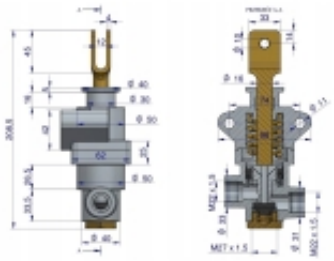

Zawór hamulcowy 42480160, 42481161 C-330 ORYGINAŁ URSUS 42481000

Cena	**244,30 zł**
Czas wysyłki	**24 godziny**
Numer katalogowy	**42481000U**
Kod producenta	**42481000U**
Kod EAN	**5902287138955**
Waga produktu z opakowaniem jednostkowym	**1.15**
Numer katalogowy części	**42481000U**
EAN (GTIN)	**5902287138955**

Opis produktu

Zawór hamulcowy 42480160, 42481161 C-330 ORYGINAŁ URSUS [42481000U]

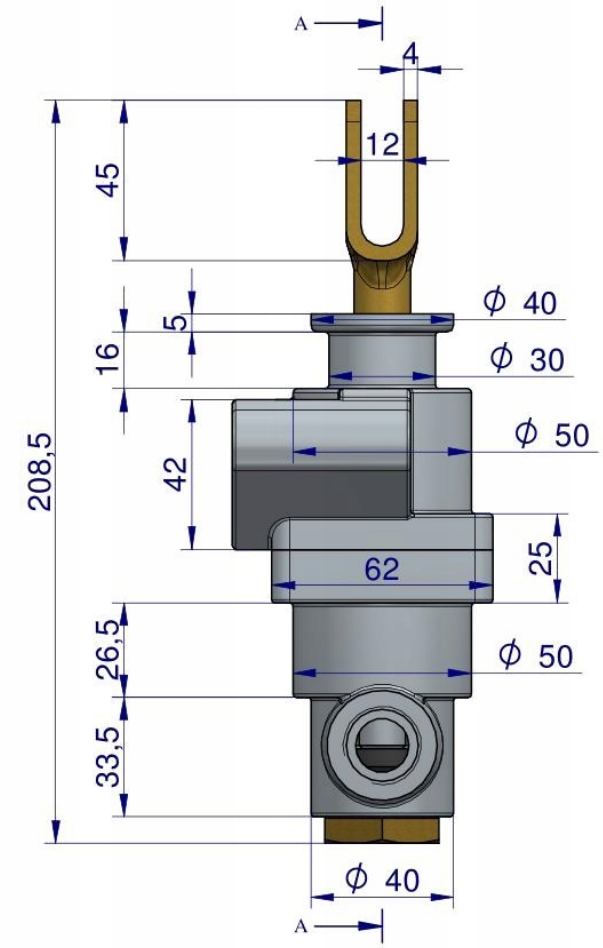
A
4
12
45
5
16
42
208,5
ϕ 40
ϕ 30
ϕ 50
62
25
26,5
ϕ 50
33,5
ϕ 40
A

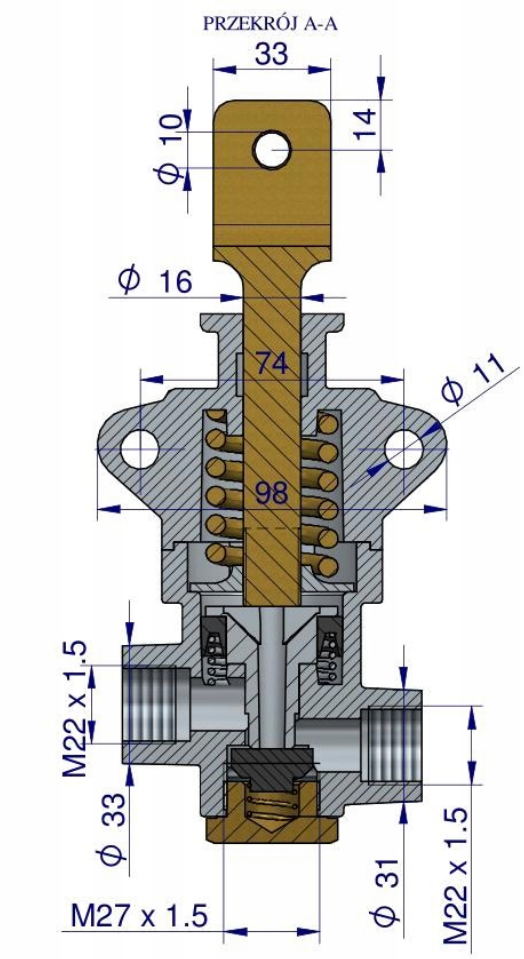
PRZEKRÓJ A-A
33
ϕ 10
14
ϕ 16
74
ϕ 11
98
M22 x 1,5
ϕ 33
M27 x 1.5
ϕ 31
M22 x 1.5

URSUS