Dane aktualne na dzień: 26-11-2026 08:17

Link do produktu: https://utih.pl/zawor-dlawiacy-wrfb-90-38bsp-warynski-p-29758.html



Zawór dławiący WRFB 90 3/8"BSP WARYŃSKI

Cena	**104,90 zł**
Czas wysyłki	**24 godziny**
Numer katalogowy	**WRFB-3/8BSP**
Kod producenta	**WRFB-3/8BSP**
Kod EAN	**5902287046892**
Waga produktu z opakowaniem jednostkowym	**0.33**
Numer katalogowy części	**WRFB-3/8BSP**
EAN (GTIN)	**5902287046892**

Opis produktu

Zawór dławiący WRFB 90 3/8"BSP Waryński



- **Długość: 57 mm**
- **Gwint: Wewnętrzny 3/8"**
- **Opakowanie zbiorcze: 1szt**
- **Rodzaj: Zawór dławiący**
- **Stożek - gwint: BSP**
- **Max.ciśnienie pracy: 35,0 Mpa / 350 bar**
- **Temperatura pracy: od -20°C do +100°C**
- **Max.przepływ: 30 L/min**
- **Wysokość max: 79 mm**
- **Szerokość max: 30 mm**
- **Materiał: Stal (korpus); Aluminium (pokrętło)**


WARYNSKI
WRFB-3/8"BSP

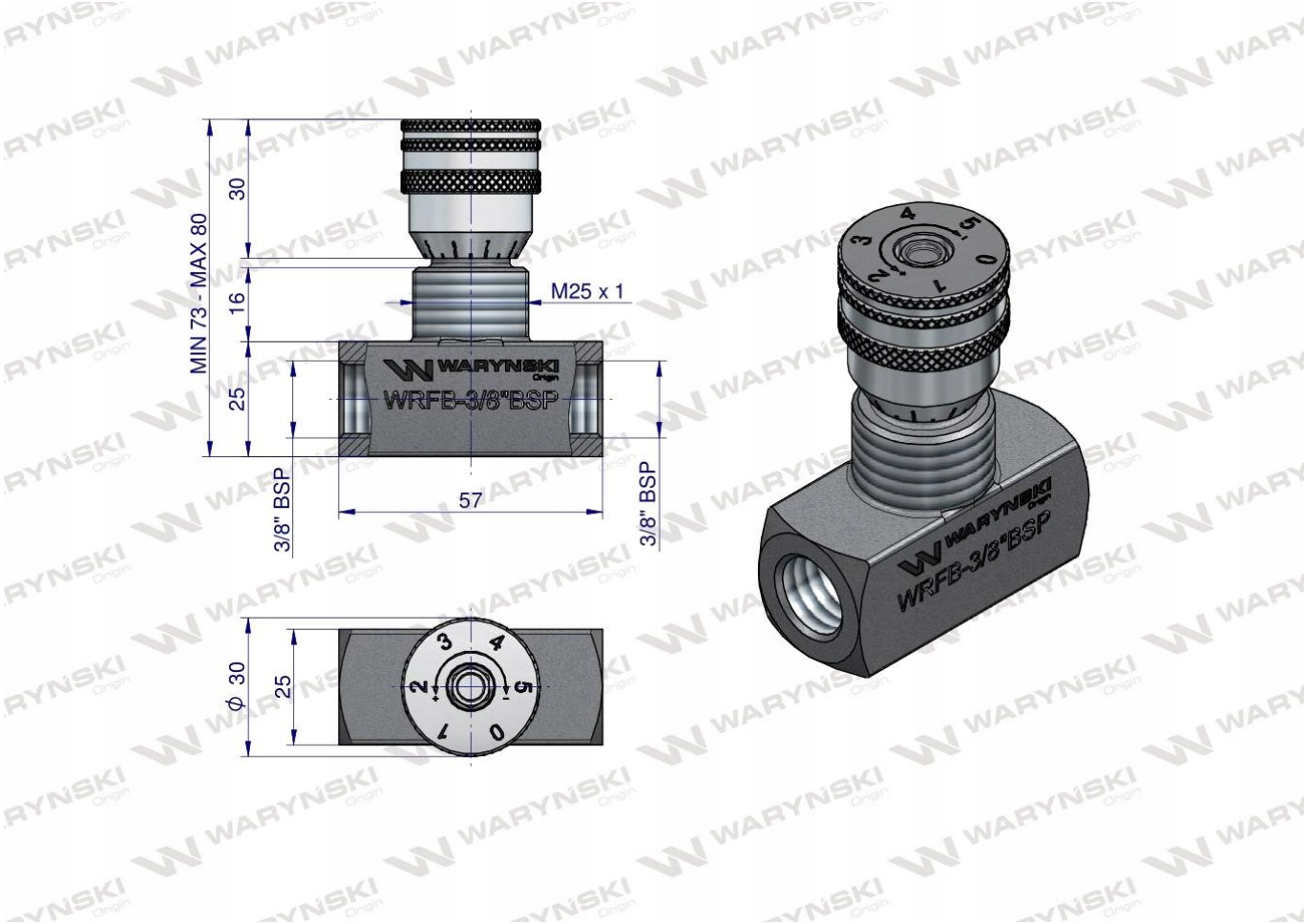

Zawór dławiący WRFB 90 z gwintem wewnętrzym 3/8"BSP Waryński. Zadaniem zaworów dławiących jest oddziaływanie na wartość strumienia cieczy roboczej dostarczanej do odbiornika. Dzięki regulacji/zmianie natężenia przepływu oleju steruje się np. prędkością roboczą siłowników hydraulicznych lub silników hydraulicznych, które są zasilane pompą hydrauliczną o stałej wydajności. Dławienie działa w obu kierunkach przepływu. Powtarzalność ustawienia można sprawdzić na skali umieszczonej na pokrętle. Strumień objętości zależy od różnicy ciśnień i od lepkości oleju hydraulicznego. Zaprojektowane są zgodnie z wymogami wymiarowymi i jakościowymi, które określają szczegółowo charakterystykę pracy i wymiary. Dzięki mocnej kontrukcji nadają się do zastosowań podczas trudnych warunków pracy w maszynach rolniczych i budowlanych.