Dane aktualne na dzień: 27-11-2026 12:07

Link do produktu: https://utih.pl/zawor-bezpieczenstwa-pompy-hydraulicznej-ursus-c-385-warynski-p-29735.html

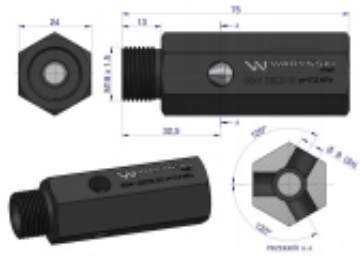

Zawór bezpieczeństwa pompy hydraulicznej URSUS C-385 WARYŃSKI

Cena	**114,80 zł**
Czas wysyłki	**24 godziny**
Numer katalogowy	**88413903-W**
Kod producenta	**88413903-W**
Kod EAN	**5902287211498**
Waga produktu z opakowaniem jednostkowym	**0.2**
Numer katalogowy części	**88413903-W**
EAN (GTIN)	**5902287211498**

Opis produktu

Zawór bezpieczeństwa pompy hydraulicznej do C-385 WARYŃSKI

Zawór bezpieczeństwa cylindra hydraaulicznego do C-385 WARYŃSKI to gwarantowana niezawodna jakość produktu.Jest to ważny element wchodzący w skład układu hydrauliczneg podnośnika ,posiada 24 miesięczną gwarancję i trwałe oznaczenie marki .

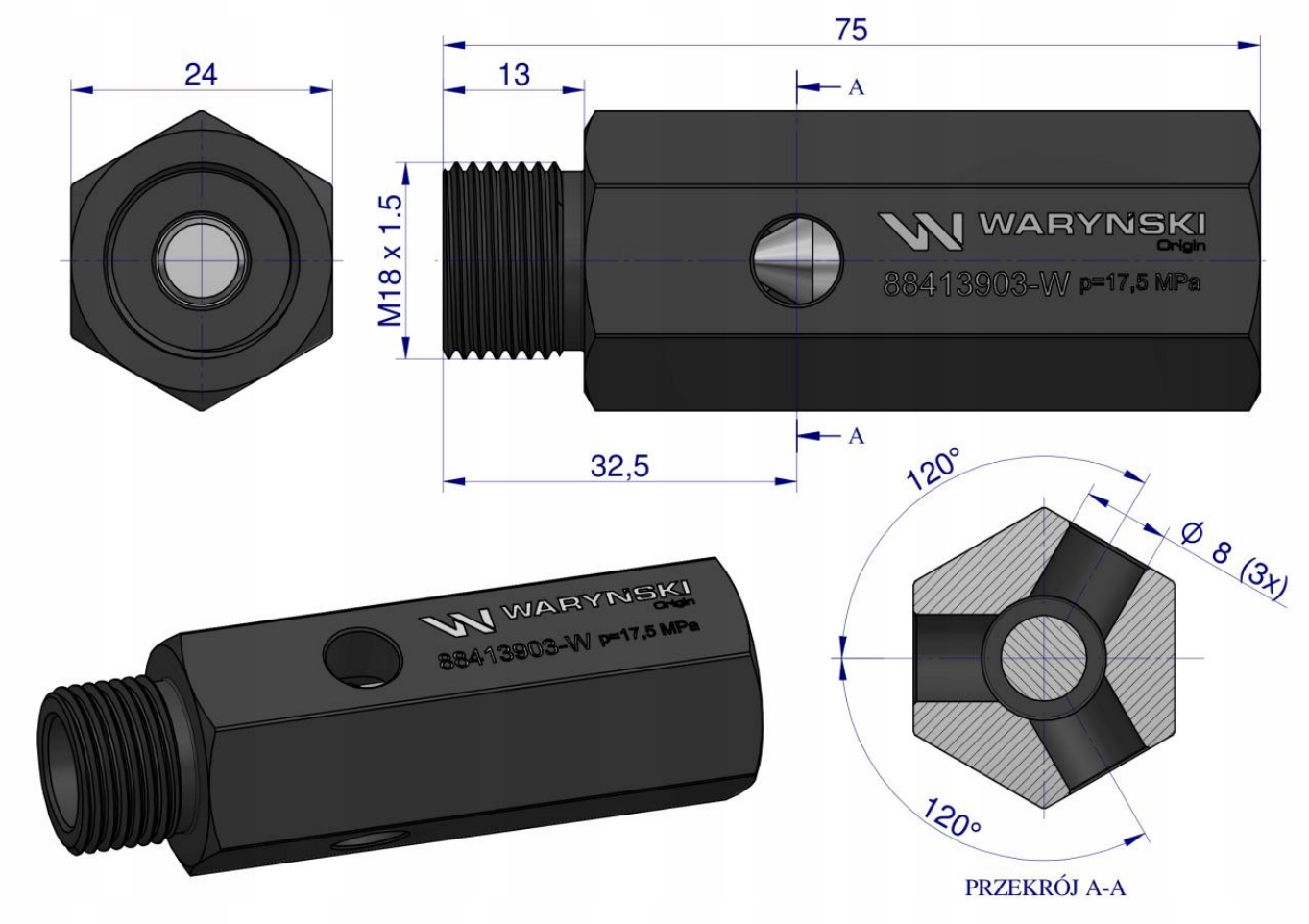

- **Średnica gwintu: 18x1,5[mm]**
- **Długość: 75 [mm]**
- **Ciśnienie (zakres): 175 [bar]**

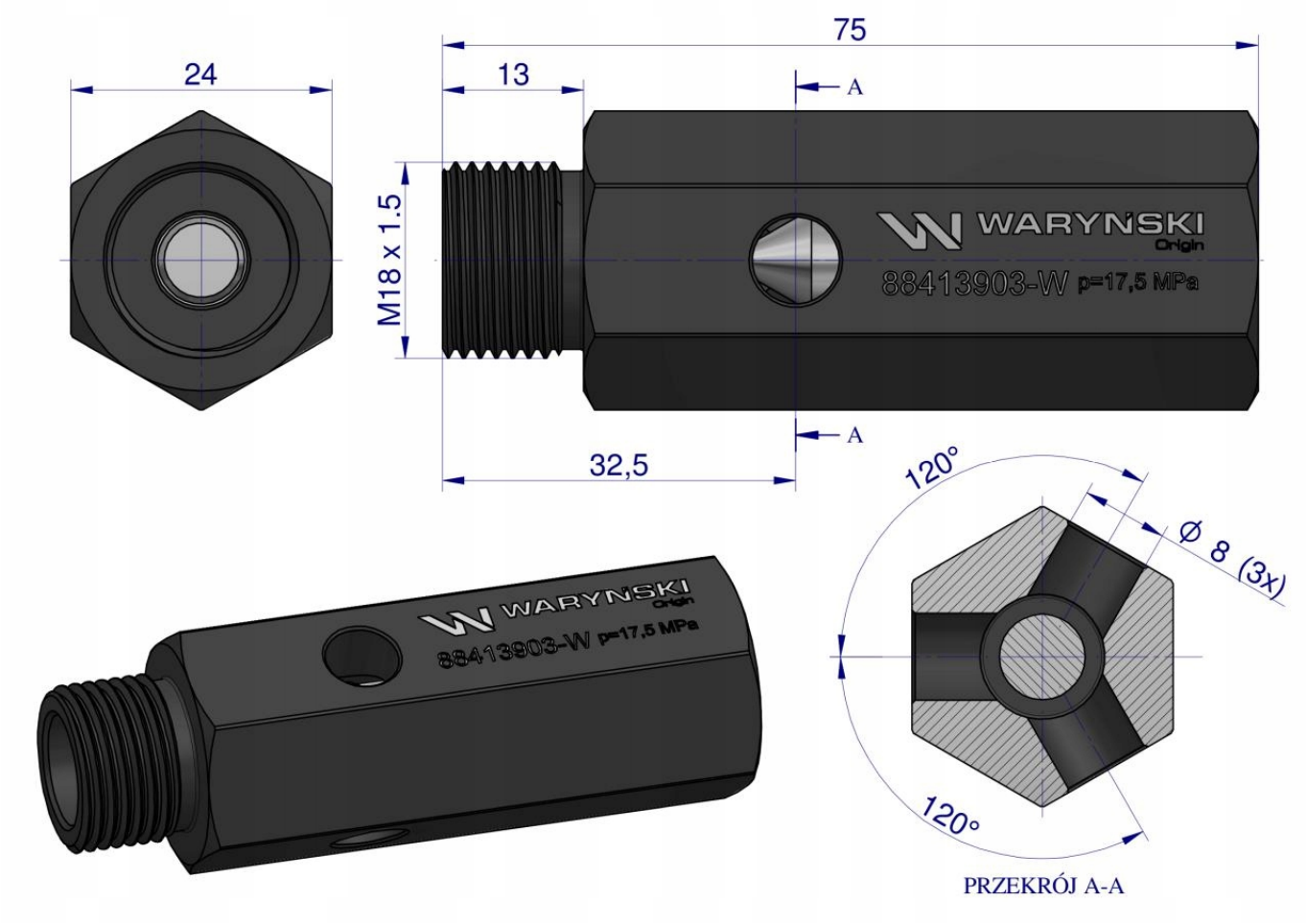

Origin WARYŃSKI