Dane aktualne na dzień: 27-11-2026 12:05

Link do produktu: https://utih.pl/zamek-lancucha-wzmocniony-z16a-1-ansi-a-80-r1-1-warynski-p-38514.html



Zamek łańcucha wzmocniony Z16A-1 ANSI A 80 (R1 1) WARYŃSKI

Cena	**7,91 zł**
Czas wysyłki	**24 godziny**
Numer katalogowy	**W-Z16A1**
Kod producenta	**W-Z16A1**
Kod EAN	**5902287031621**
Waga produktu z opakowaniem jednostkowym	**0.65**
Numer katalogowy części	**W-Z16A1**
EAN (GTIN)	**5902287031621**

Opis produktu

Zamek łańcucha wzmocniony Z16A-1 ANSI A 80 (R1 1) Waryński



Aukcja dotyczy 1 sztuki

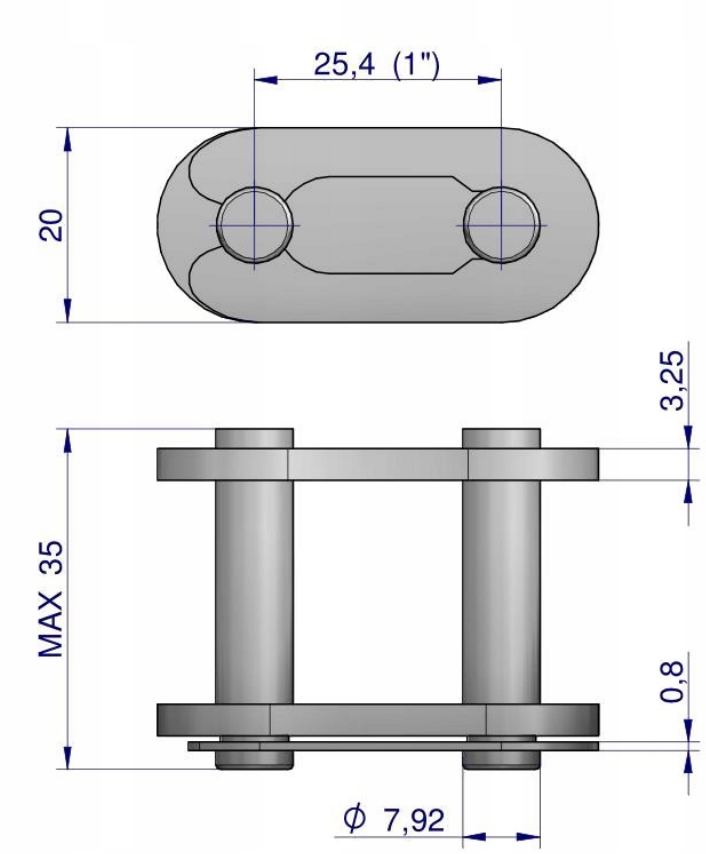

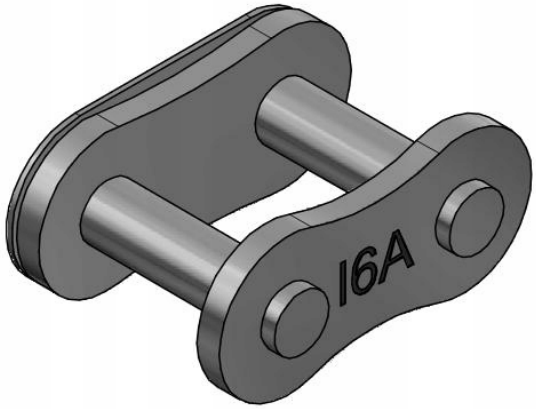

Origin WARYŃSKI