Dane aktualne na dzień: 27-11-2026 12:05

Link do produktu: https://utih.pl/zamek-lancucha-wzmocniony-z10a-1-ansi-a-50-r1-58-warynski-p-38519.html



Zamek łańcucha wzmocniony Z10A-1 ANSI A 50 (R1 5/8) WARYŃSKI

Cena	**3,22 zł**
Czas wysyłki	**24 godziny**
Numer katalogowy	**W-Z10A1**
Kod producenta	**W-Z10A1**
Kod EAN	**5902287031546**
Waga produktu z opakowaniem jednostkowym	**0.15**
Numer katalogowy części	**W-Z10A1**
EAN (GTIN)	**5902287031546**

Opis produktu

Zamek łańcucha wzmocniony Z10A-1 ANSI A 50 (R1 5/8) Waryński



Aukcja dotyczy 1 sztuki

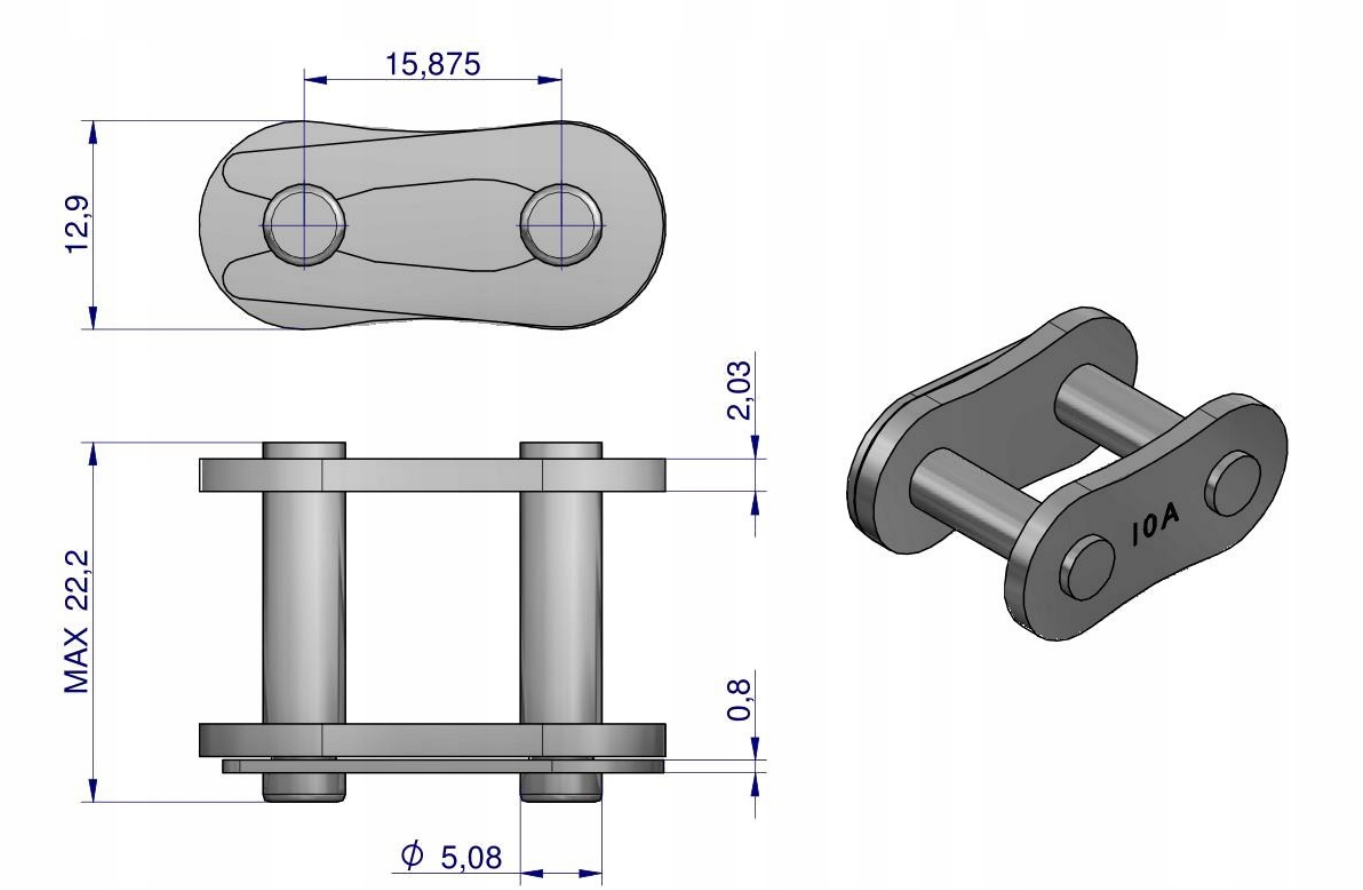

Origin WARYŃSKI