Dane aktualne na dzień: 27-11-2026 12:05

Link do produktu: https://utih.pl/zamek-lancucha-wzmocnionego-z20a-2-ansi-a-100-r2-114-warynski-p-38476.html



# Zamek łańcucha wzmocnionego Z20A-2 ANSI A 100 (R2 1.1/4) WARYŃSKI

| | |
|---|---|
| Cena | **20,30 zł** |
| Czas wysyłki | **24 godziny** |
| Numer katalogowy | **W-Z20A2** |
| Kod producenta | **W-Z20A2** |
| Kod EAN | **5902287174915** |
| Waga produktu z opakowaniem jednostkowym | **0.69** |
| Numer katalogowy części | **W-Z20A2** |
| EAN (GTIN) | **5902287174915** |

## Opis produktu

# Zamek łańcucha wzmocnionego Z20A-2 ANSI A 100 (R2 1.1/4) Waryński



**aukcja dotyczy 1 sztuki**

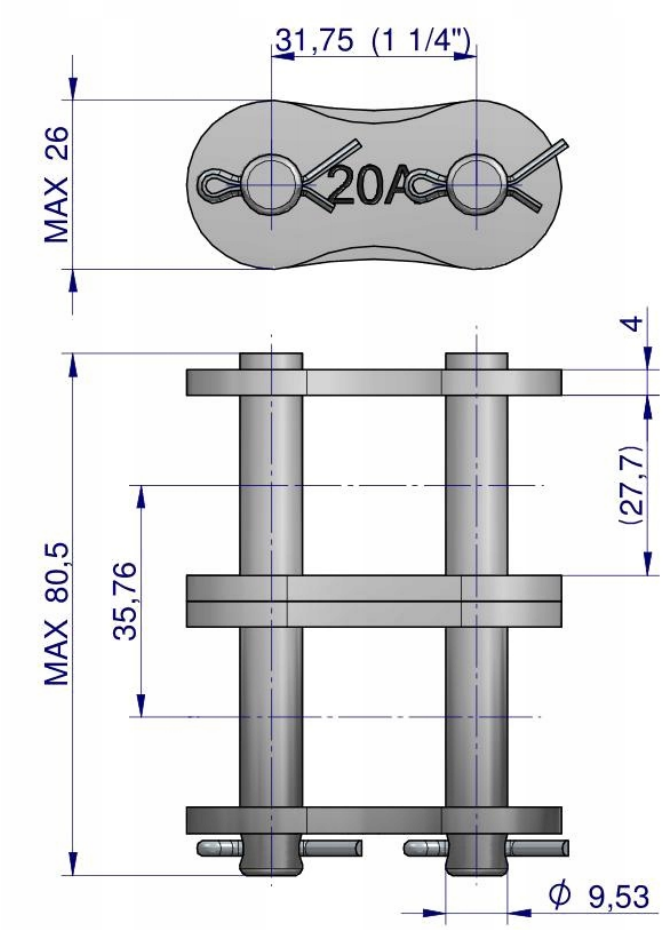


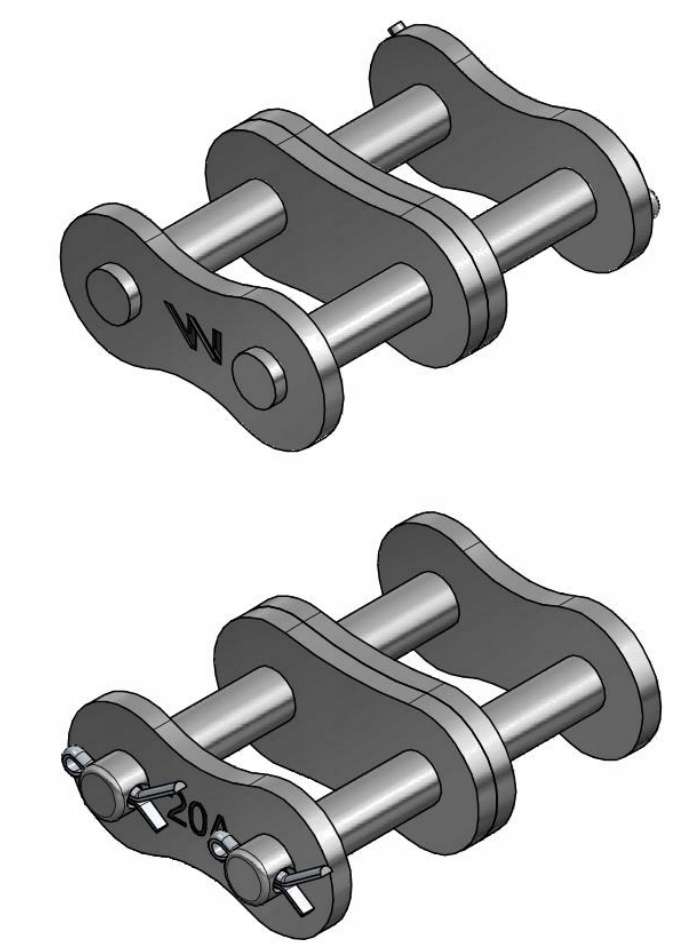


Origin WARYŃSKI