Dane aktualne na dzień: 26-11-2026 07:25

Link do produktu: https://utih.pl/zamek-lancucha-wzmocnionego-z12a-2-ansi-a-60-r2-34-warynski-p-38652.html



Zamek łańcucha wzmocnionego Z12A-2 ANSI A 60 (R2 3/4) WARYŃSKI

Cena	**8,06 zł**
Czas wysyłki	**24 godziny**
Numer katalogowy	**W-Z12A2**
Kod producenta	**W-Z12A2**
Kod EAN	**5902287174892**
Waga produktu z opakowaniem jednostkowym	**0.3**
Numer katalogowy części	**W-Z12A2**
EAN (GTIN)	**5902287174892**

Opis produktu

Zamek łańcucha wzmocnionego Z12A-2 ANSI A 60 (R2 3/4) Waryński





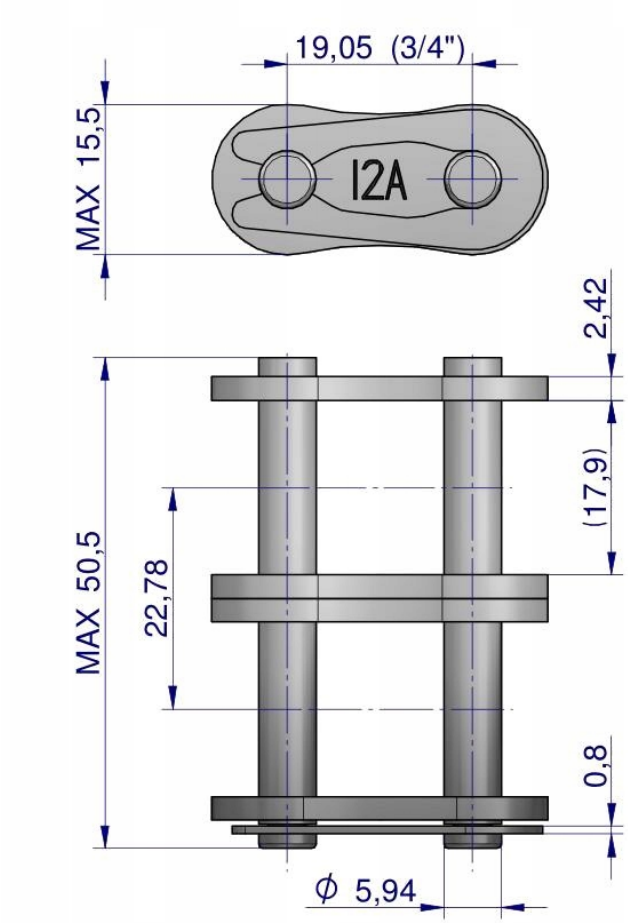

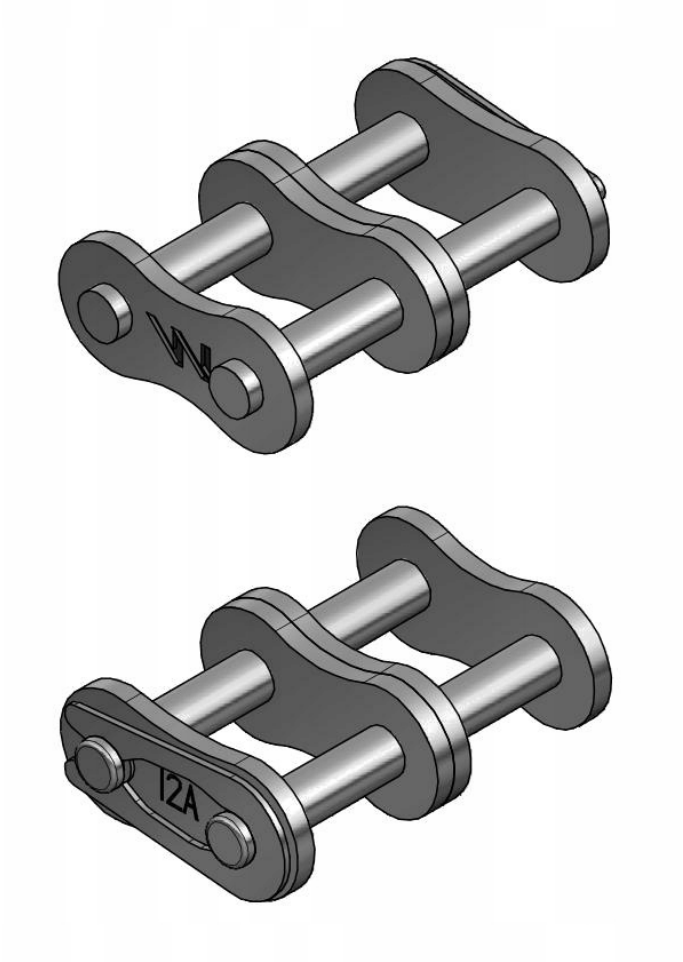

aukcja dotyczy 1 sztuki

Origin WARYŃSKI