Dane aktualne na dzień: 27-11-2026 11:27

Link do produktu: https://utih.pl/zamek-lancucha-przemyslowy-z20ah-1-114-warynski-p-32354.html



Zamek łańcucha przemysłowy Z20AH-1 1.1/4 WARYŃSKI

Cena	**63,20 zł**
Czas wysyłki	**24 godziny**
Numer katalogowy	**W-Z20AH1**
Kod producenta	**W-Z20AH1**
Kod EAN	**5902287145694**
Waga produktu z opakowaniem jednostkowym	**0.65**
Numer katalogowy części	**W-Z20AH1**
EAN (GTIN)	**5902287145694**

Opis produktu

Zamek łańcucha przemysłowy Z20AH-1 ANSI A 100H (R1 1.1/4) Waryński (sprzedawane po 5)



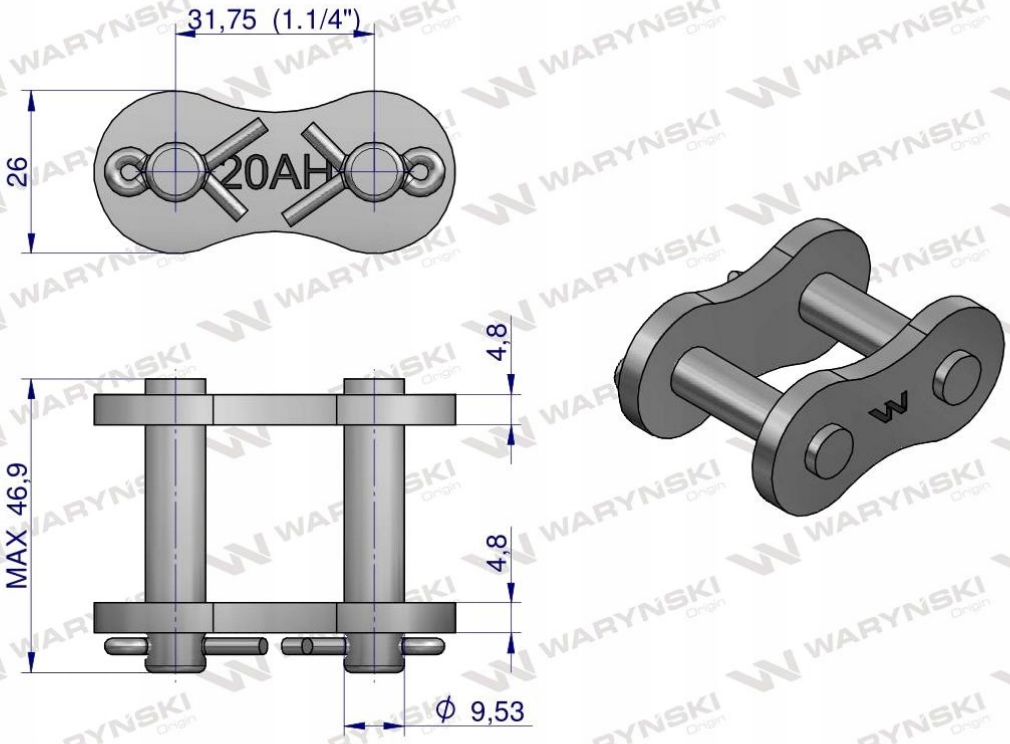
31,75 (1.1/4")
26
20AH
4,8
MAX 46,9
4,8
Φ 9,53


Origin
WARYŃSKI