Dane aktualne na dzień: 27-11-2026 12:05

Link do produktu: https://utih.pl/zamek-lancucha-przemyslowy-z10ah-1-ansi-a-50h-r1-58-warynski-p-38518.html



Zamek łańcucha przemysłowy Z10AH-1 ANSI A 50H (R1 5/8) WARYŃSKI

Cena	**4,47 zł**
Czas wysyłki	**24 godziny**
Numer katalogowy	**W-Z10AH1**
Kod producenta	**W-Z10AH1**
Kod EAN	**5902287031553**
Waga produktu z opakowaniem jednostkowym	**0.2**
Numer katalogowy części	**W-Z10AH1**
EAN (GTIN)	**5902287031553**

Opis produktu

Zamek łańcucha przemysłowy Z10AH-1 ANSI A 50H (R1 5/8) Waryński



Aukcja dotyczy 1 sztuki

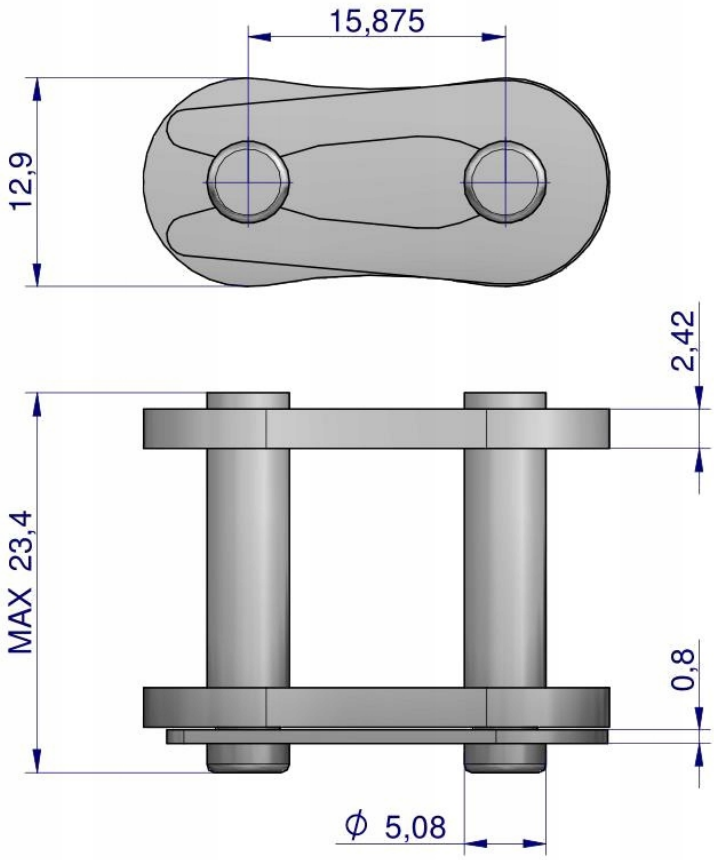

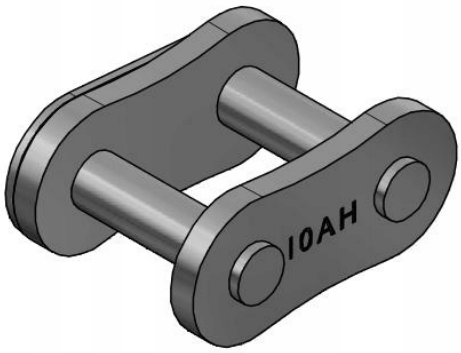

Origin WARYŃSKI