Dane aktualne na dzień: 26-11-2026 08:14

Link do produktu: https://utih.pl/zamek-lancucha-ca550vd-warynski-p-38471.html



Zamek łańcucha CA550VD WARYŃSKI

Cena	**8,11 zł**
Czas wysyłki	**24 godziny**
Numer katalogowy	**W-ZCA550VD**
Kod producenta	**W-ZCA550VD**
Kod EAN	**5902287180084**
Waga produktu z opakowaniem jednostkowym	**0.45**
Numer katalogowy części	**W-ZCA550VD**
EAN (GTIN)	**5902287180084**

Opis produktu

Zamek łańcucha CA550VD Waryński



aukcja dotyczy 1 sztuki

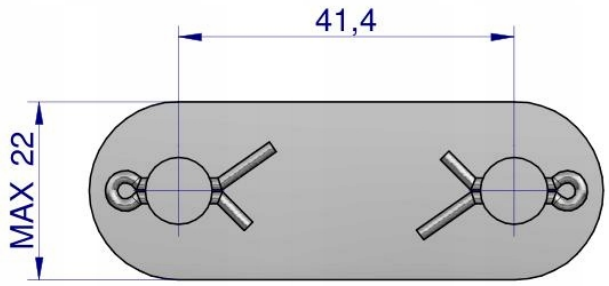

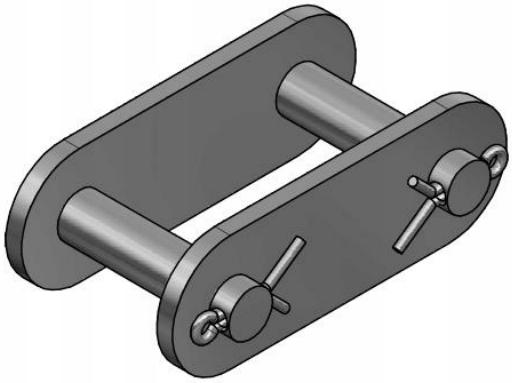

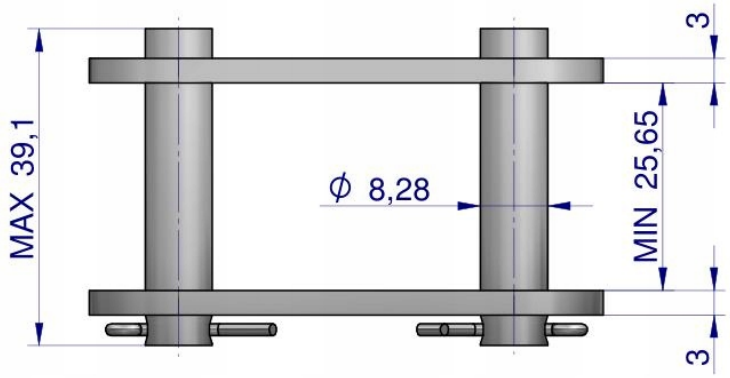

Origin WARYŃSKI