Dane aktualne na dzień: 26-11-2026 08:15

Link do produktu: https://utih.pl/zamek-lancucha-16b-2-r2-1-warynski-p-38504.html



Zamek łańcucha 16B-2 (R2 1) WARYŃSKI

Cena	**21,70 zł**
Czas wysyłki	**24 godziny**
Numer katalogowy	**W-Z16B2**
Kod producenta	**W-Z16B2**
Kod EAN	**5902287031652**
Waga produktu z opakowaniem jednostkowym	**0.66**
Numer katalogowy części	**W-Z16B2**
EAN (GTIN)	**5902287031652**

Opis produktu

Zamek łańcucha 16B-2 (R2 1) Waryński



Aukcja dotyczy 1 sztuki

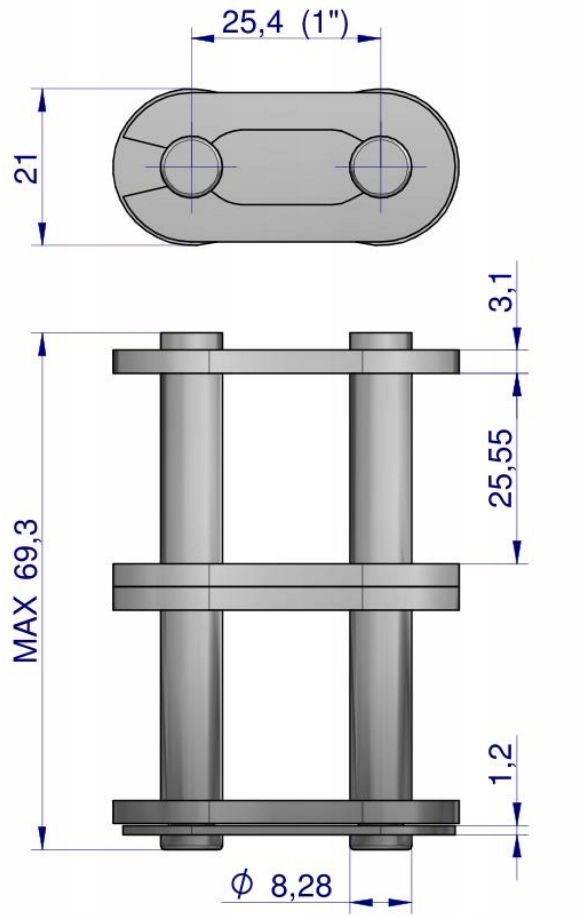

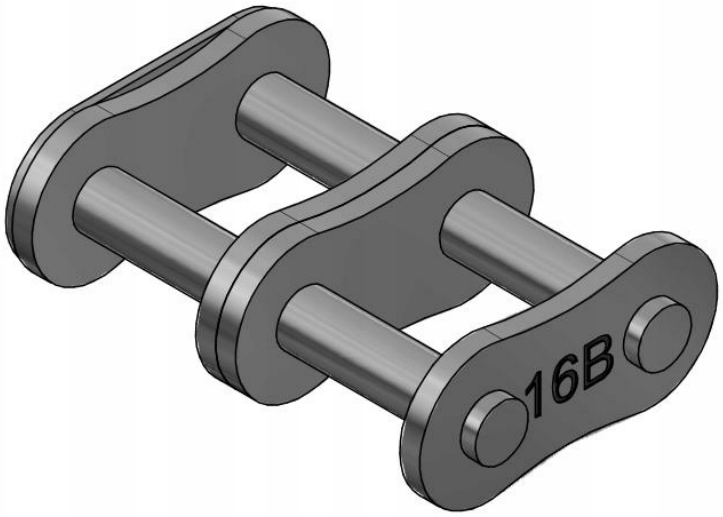

Origin WARYŃSKI