Dane aktualne na dzień: 26-11-2026 12:52

Link do produktu: https://utih.pl/zamek-lancucha-12b-1-r1-34-10-szt-warynski-p-27641.html



Zamek łańcucha 12B-1 (R1 3/4) 10 szt. WARYŃSKI

Cena	**35,60 zł**
Czas wysyłki	**24 godziny**
Numer katalogowy	**W-Z12B1**
Kod producenta	**W-Z12B1**
Kod EAN	**5902287031607**
Numer katalogowy oryginału	**W-Z12B1**
Waga produktu z opakowaniem jednostkowym	**0.22**
Numer katalogowy części	**W-Z12B1**
EAN (GTIN)	**5902287031607**

Opis produktu

Zamek łańcucha 12B-1 (R1 3/4) WARYŃSKI

- **aukcja dotyczy kompletu 10 sztuk**





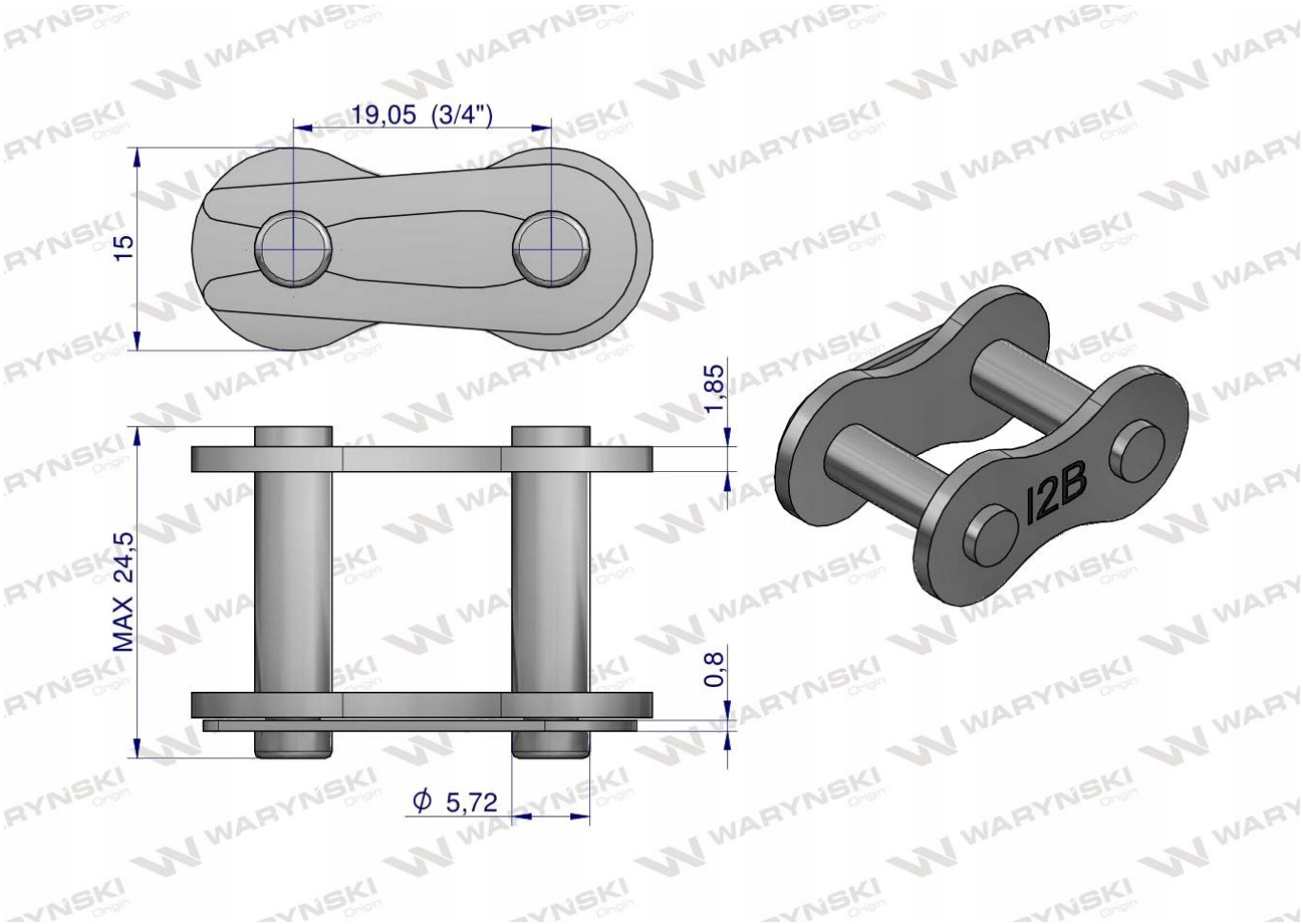
19,05 (3/4")
15
1,85
MAX 24,5
0,8
ϕ 5,72
I2B



- **Łańcuchy WARYŃSKI cechuje zwiększona wytrzymałość na rozciąganie dzięki pasowaniu sworzni z płytkami z dokładnością do mikrona oraz zwiększona odporność na zrywanie poprzez zakuwanie sworzni z odpowiednią, powtarzalną siłą.**
- **Idealnie zachowana odległość pomiędzy sworzniami**
- **Perfekcyjnie współpracują z kołami zębatymi.**