Dane aktualne na dzień: 28-11-2026 13:06

Link do produktu: https://utih.pl/zamek-20bf16-01-z-zawleczka-prasa-krone-warynski-p-27662.html



Zamek 20BF16-01 z zawleczką prasa Krone WARYŃSKI

Cena	**18,00 zł**
Czas wysyłki	**24 godziny**
Numer katalogowy	**W-Z20BF16-01**
Kod producenta	**W-Z20BF16-01**
Kod EAN	**5902287143249**
Numery katalogowe zamienników	**9222960**
Waga produktu z opakowaniem jednostkowym	**0.1**
Numer katalogowy części	**W-Z20BF16-01**
EAN (GTIN)	**3000000009192**

Opis produktu

Zamek 20BF16-01 z zawleczką zastosowanie Prasa Rolująca Krone 9222960 WARYŃSKI



- **Podziałka: 1 1/4\" / 31,750 mm**
- **Szerokość wew.: 19,56 mm**
- **Maks. fi rolek: 19,05 mm**
- **Maks. fi sworzni: 10,19 mm**
- **Grubość płytki wew.: 4,50 mm**
- **Grubość płytki zew.: 3,50 mm**
- **Szerokość płytki: 26,40 mm**
- **Maks. szerokość: 41,30 mm**
- **Maks. szerokość ogniwo łączące: 45,00 mm**
- **Średnie obciążenie zrywające łancucha: 165,7 kN**
- **Min. obciążenie zrywające łańcucha: 95,0 kN**

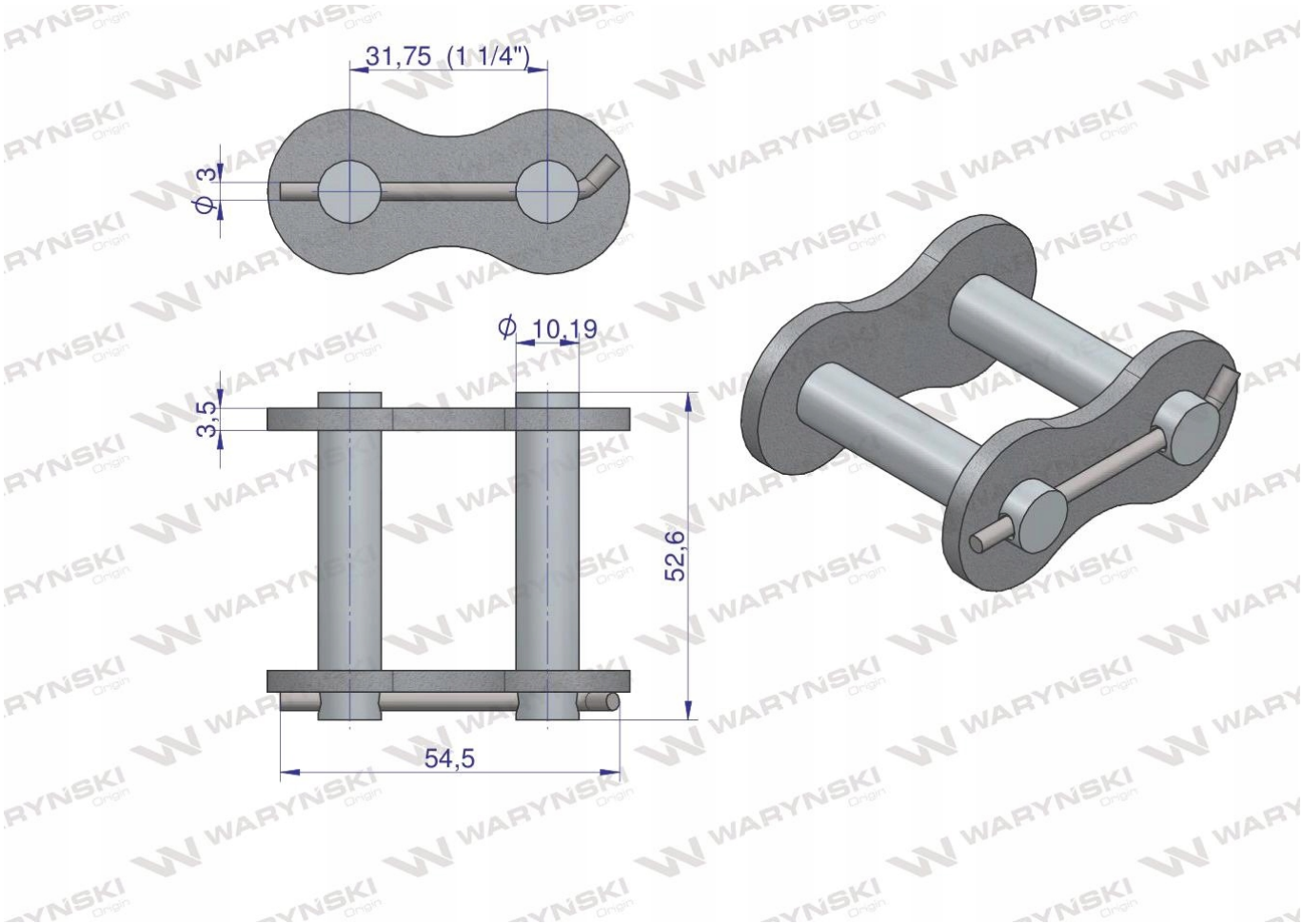
31,75 (1 1/4")
ϕ 3
ϕ 10,19
3,5
52,6
54,5



- **Łańcuchy WARYŃSKI cechuje zwiększona wytrzymałość na rozciąganie dzięki pasowaniu sworzni z płytkami z dokładnością do mikrona oraz zwiększona odporność na zrywanie poprzez zakuwanie sworzni z odpowiednią, powtarzalną siłą.**
- **Idealnie zachowana odległość pomiędzy sworzniami**
- **Perfekcyjnie współpracują z kołami zębatymi.**