Dane aktualne na dzień: 26-11-2026 08:14

Link do produktu: https://utih.pl/zab-sprezynowy-prosty-32x12-warynski-p-28099.html

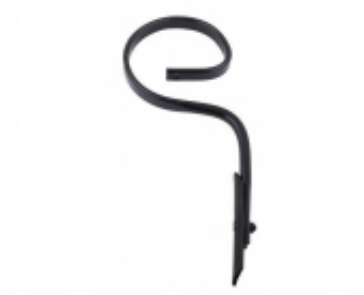

Ząb sprężynowy prosty 32X12 Waryński

Cena	**122,80 zł**
Czas wysyłki	**24 godziny**
Numer katalogowy	**W-1801150602**
Kod producenta	**W-1801150602**
Kod EAN	**5902287128802**
Numery katalogowe zamienników	**1801150602**
Numer katalogowy oryginału	**1801150602**
Waga produktu z opakowaniem jednostkowym	**3.2**
Numer katalogowy części	**W-1801150602**
EAN (GTIN)	**5902287128802**

Opis produktu

Ząb sprężynowy prosty 32X12 Waryński





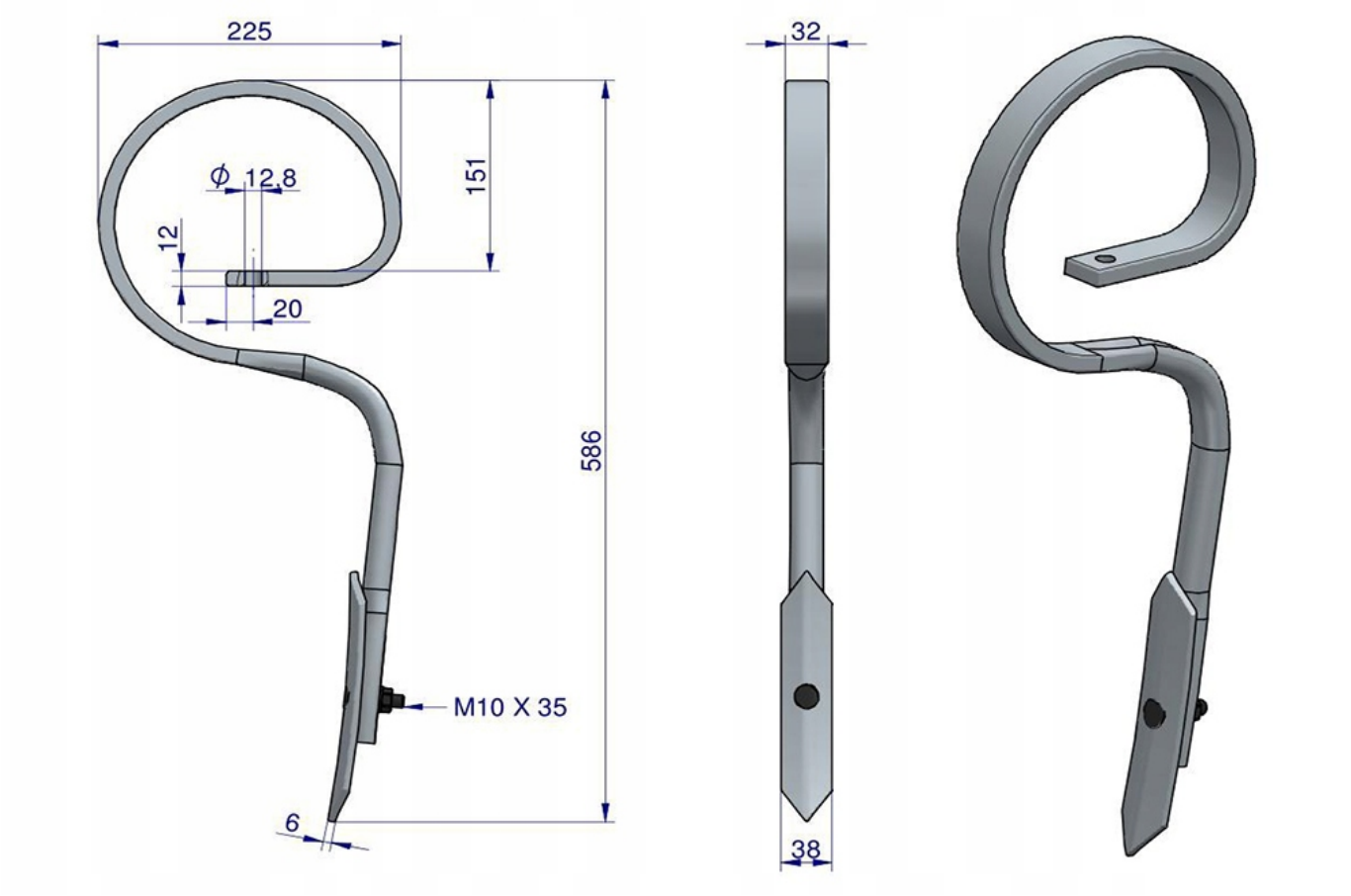

Ząb sprężynowy prosty 32X12 Waryński Zęby sprężyste marki Waryński wykonane są ze stali sprężynowej wykorzystywanej do produkcji resorów i sprężyn spiralnych, talerzowych i pierścieniowych. Stal ta posiada właściwości sprężyste szczególnie przydatne w wysoko obciążonych pojazdach mechanicznych i szynowych. Połączenie wysokogatunkowej stali, monitorowanego procesu obróbki cieplnej oraz skrupulatna kontrola jakości produktów Waryński to gwarancja wydłużonego okresu eksploatacji. Zęby sprężyste firmy Waryński przeznaczone do agregatów uprawowych oraz kultywatorów malowane są proszkowo, co pozwala zwiększyć odporność na korozję oraz warunki atmosferyczne. Nasze produkty testowane w warunkach polowych przy bardzo wymagających próbach statycznych i dynamicznych.