Dane aktualne na dzień: 27-11-2026 10:12

Link do produktu: https://utih.pl/zab-sprezynowy-agregatu-uprawowego-warynski-p-26864.html



Ząb sprężynowy agregatu uprawowego WARYŃSKI

Cena	**54,80 zł**
Czas wysyłki	**24 godziny**
Numer katalogowy	**W-1417000030/1**
Kod producenta	**W-1417000030/1**
Kod EAN	**5902287032109**
Waga produktu z opakowaniem jednostkowym	**2.75**
Numer katalogowy części	**W-1417000030/1**
EAN (GTIN)	**5902287032109**
Numery katalogowe zamienników	**1417/00-003/0**

Opis produktu

Ząb sprężynowy agregatu uprawowego (bez redliczki) Waryński

- **Wysokość: 550 mm**
- **Wysokość od mocowania: 400 mm**
- **Płaskownik: 32mm x 10mm**





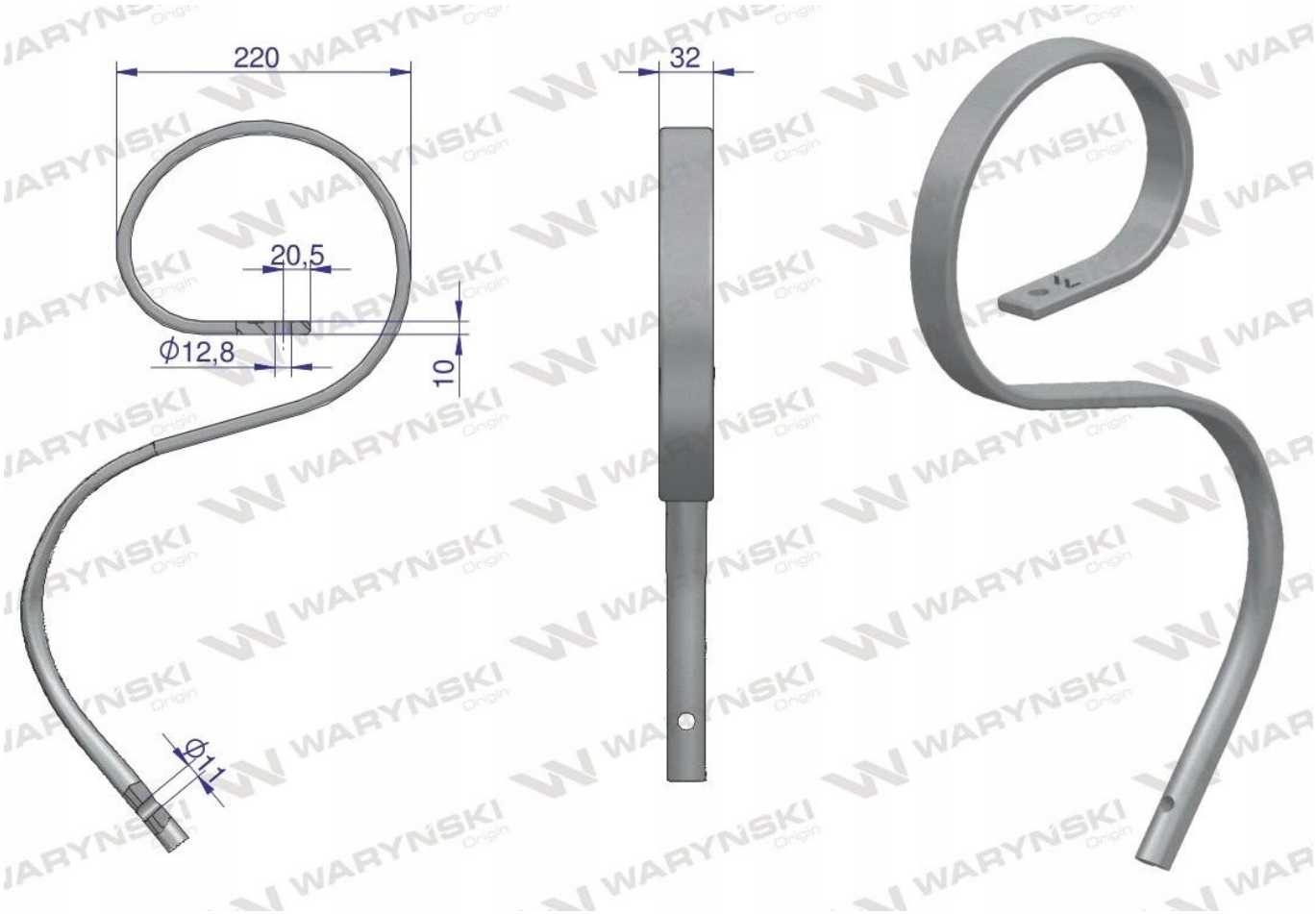

Części robocze marki Waryński wykonane są z niezwykle wytrzymałej i odpornej na ścieranie stali borowej. Stal borowa posiada właściwości szczególnie przydatne w zastosowaniach konstrukcyjnych wymagających dużej wytrzymałości. Połączenie wysokogatunkowej stali borowej, monitorowanego procesu obróbki cieplnej oraz skrupulatna kontrola jakości produktów Waryński to gwarancja wydłużonego okresu eksploatacji.