Dane aktualne na dzień: 26-11-2026 08:14

Link do produktu: https://utih.pl/zab-sprezynowy-32x10-warynski-p-28106.html



Ząb sprężynowy 32x10 Waryński

Cena	**86,60 zł**
Czas wysyłki	**24 godziny**
Numer katalogowy	**W-1772020004**
Kod producenta	**W-1772020004**
Kod EAN	**5902287032000**
Waga produktu z opakowaniem jednostkowym	**2.91**
Numer katalogowy części	**W-1772020004**
EAN (GTIN)	**5902287032000**
Numery katalogowe zamienników	**1772020004**

Opis produktu

Ząb sprężynowy 32x10 Waryński


WARYŃSKI
W-1772020004



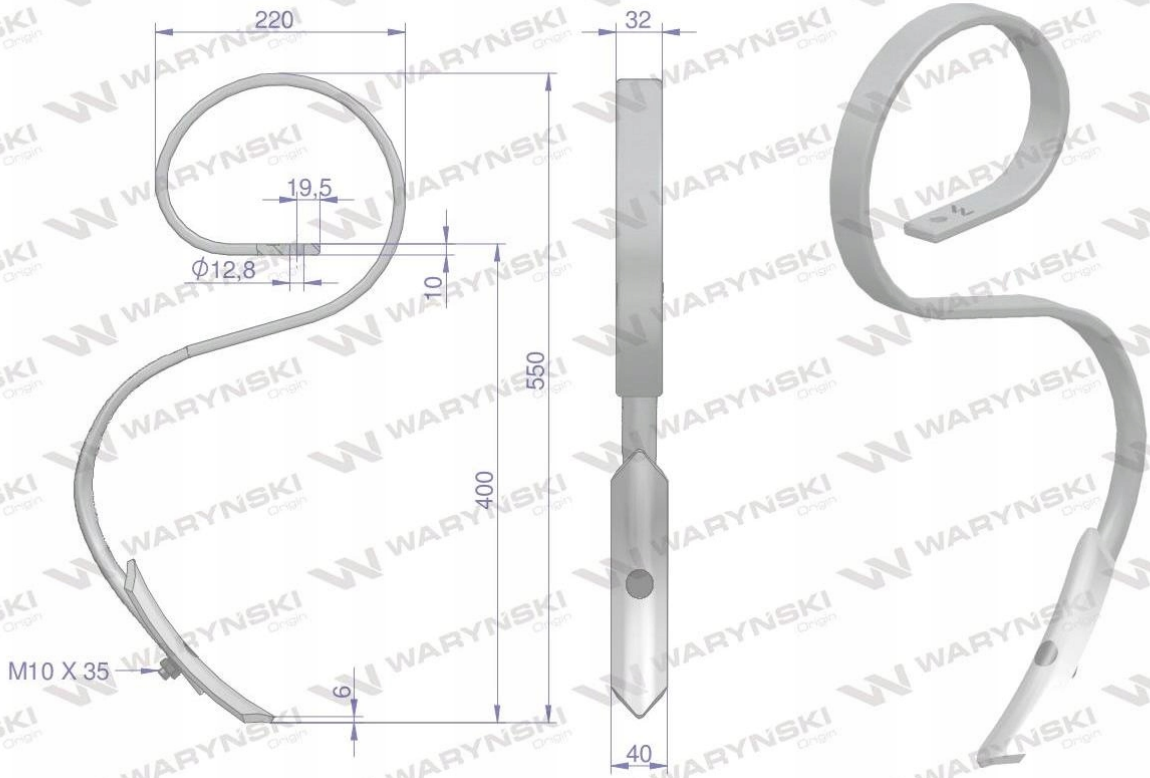
220
32
19,5
ϕ12,8
10
550
400
M10 X 35
6
40