Dane aktualne na dzień: 27-11-2026 12:03

Link do produktu: https://utih.pl/zab-ladowacza-wygiety-680-5193-ft89k-tur-warynski-p-31606.html



Ząb ładowacza wygięty 680 5193-FT89K Tur WARYŃSKI

Cena	**124,30 zł**
Czas wysyłki	**24 godziny**
Numer katalogowy	**W3132-680K**
Kod producenta	**W3132-680K**
Kod EAN	**5902287211894**
Numer katalogowy oryginału	**W3132-680K**
Waga produktu z opakowaniem jednostkowym	**2.65**
Numer katalogowy części	**W3132-680K**
EAN (GTIN)	**5902287211894**

Opis produktu

Ząb ładowacza czerwony wygięty zamykający L- 680 mm chwytak (krokodyl) zas. 5193-FT89K Tur WARYŃSKI W9132-680K [W3132-680K]



Ząb ładowacza czołowego typu TUR, Ładowarka Teleskopowa. Ząb zostały zaprojektowany uwzględniając symulację naprężeń metodą elementów skończonych. Wykonany został metodą kucia ze stali sprężynowej. Wykorzystywana przez nas stal ma zastosowanie także w produkcji resorów i sprężyn spiralnych, talerzowych i pierścieniowych do pojazdów mechanicznych przy największych obciążeniach. Idealnie współpracuje z Tuleją Waryński Pamiętaj, aby podczas wymiany zęba wymienić tuleję jeśli jest zużyta

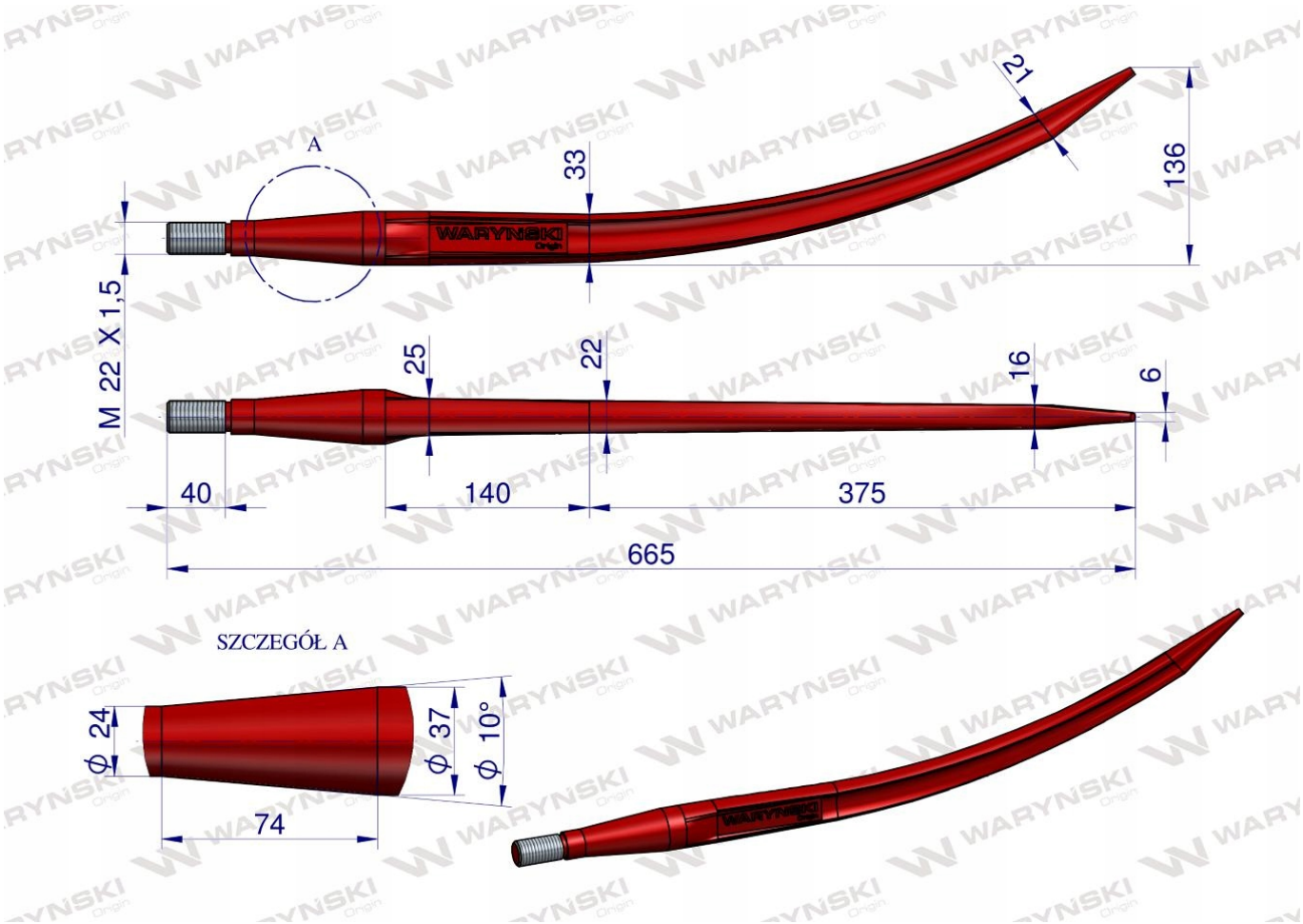

Origin WARYŃSKI