Dane aktualne na dzień: 27-11-2026 12:04

Link do produktu: https://utih.pl/wstrzasacz-sfero-polskie-lozyska-kopaczka-warynski-p-28072.html



Wstrząsacz Sfero polskie łożyska Kopaczka WARYŃSKI

Cena	**158,70 zł**
Czas wysyłki	**24 godziny**
Numer katalogowy	**W-5609000200**
Kod producenta	**W-5609000200**
Kod EAN	**5902287144284**
Waga produktu z opakowaniem jednostkowym	**2.85**
Numer katalogowy części	**5609000200**
EAN (GTIN)	**5902287144284**
Numery katalogowe zamienników	**W-5609000200**
Numer katalogowy oryginału	**W-5609000200**

Opis produktu

Wstrząsacz kpl. Sfero polskie łożyska Kopaczka Waryński





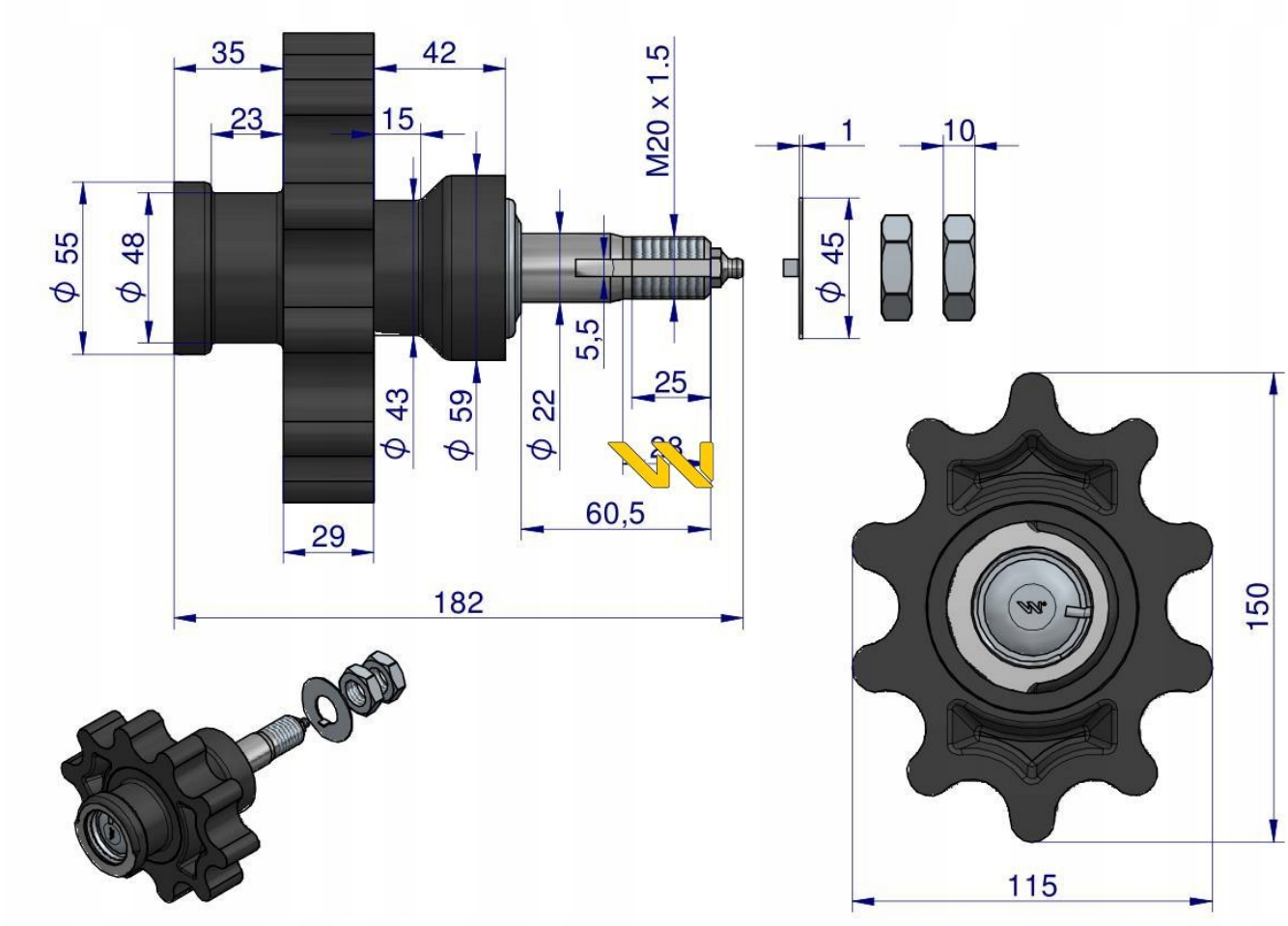

Wstrząsacz kpl. Kopaczka Waryński Wszystkie części Waryński do maszyn okopowych są wykonywane z odpowiednio dobranego materiału - zgodnie ze standardem oryginału. Ocynkowane zabezpieczenia oraz osie zwiększają odporność naszych części na korozję. Elementy ślizgowe smarowane są smarem maszynowym, pierścienie uszczelniające filcowe zostały nasączone olejem - co zwiększa szczelność rolek oraz trwałość łożysk. Wszystkie części Waryński do maszyn okopowych są wyposażone w wysokiej jakości polskie łożyska