Dane aktualne na dzień: 26-11-2026 08:16

Link do produktu: https://utih.pl/wpust-czolenkowy-klin-4x75-10-sztuk-teger-p-40101.html



Wpust czółenkowy klin 4x7.5 10 sztuk TEGER

Cena	**17,20 zł**
Czas wysyłki	**24 godziny**
Numer katalogowy	**T-WPC-4X7.5**
Kod producenta	**T-WPC-4X7.5**
Kod EAN	**5902287254105**
Waga produktu z opakowaniem jednostkowym	**0.04**
Marka	**Teger**
Kod producenta	**T-WPC-4X7.5**
EAN (GTIN)	**5902287254105**

Opis produktu

Wpust czółenkowy 4x7.5 TEGER, (sprzedawane po 10) [T-WPC-4X7.5]



Wpust czółenkowy 4x7.5 TEGER

Wpusty czółenkowe TEGER, wykonane z wytrzymałej stali, stosowane są do trwałego i precyzyjnego połączenia wału z piastą w mechanizmach obrotowych. **Produkt zapakowany jest w praktyczne, plastikowe pudełko z zamknięciem**, które ułatwia przechowywanie i pozwala utrzymać porządek w sklepie, warsztacie lub skrzynce narzędziowej.

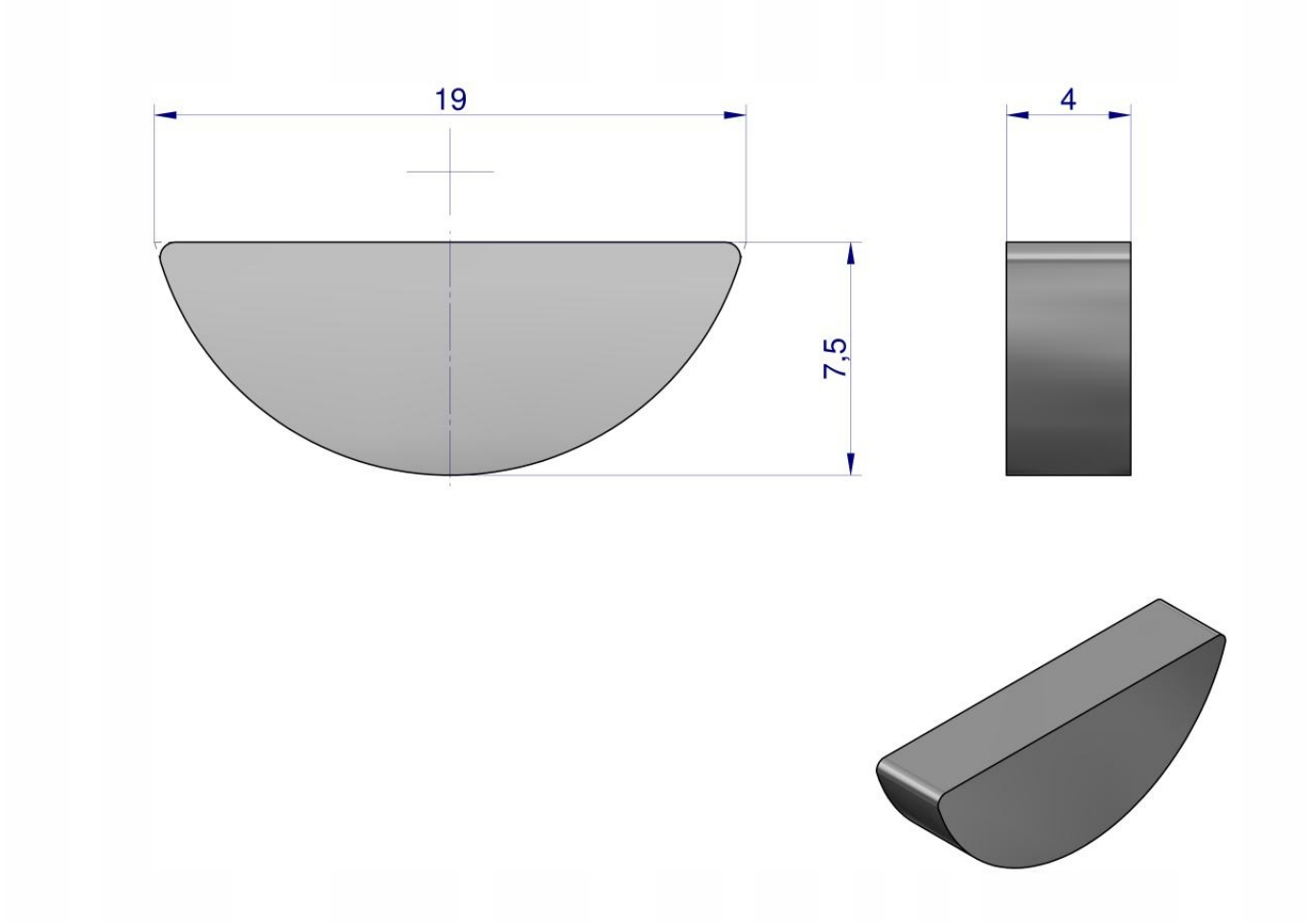
19
4
7,5