Dane aktualne na dzień: 27-11-2026 10:13

Link do produktu: https://utih.pl/wpust-czolenkowy-klin-3x65-10-sztuk-teger-p-40117.html



Wpust czółenkowy klin 3x6.5 10 sztuk TEGER

Cena	**17,20 zł**
Czas wysyłki	**24 godziny**
Numer katalogowy	**T-WPC-3X6.5**
Kod producenta	**T-WPC-3X6.5**
Kod EAN	**5902287254051**
Waga produktu z opakowaniem jednostkowym	**0.02**
Marka	**Teger**
Kod producenta	**T-WPC-3X6.5**
EAN (GTIN)	**5902287254051**

Opis produktu

Wpust czółenkowy 3x6.5 TEGER, (sprzedawane po 10) [T-WPC-3X6.5]



Wpust czółenkowy 3x6.5 TEGER

Wpusty czółenkowe TEGER, wykonane z wytrzymałej stali, stosowane są do trwałego i precyzyjnego połączenia wału z piastą w mechanizmach obrotowych. **Produkt zapakowany jest w praktyczne, plastikowe pudełko z zamknięciem**, które ułatwia przechowywanie i pozwala utrzymać porządek w sklepie, warsztacie lub skrzynce narzędziowej.

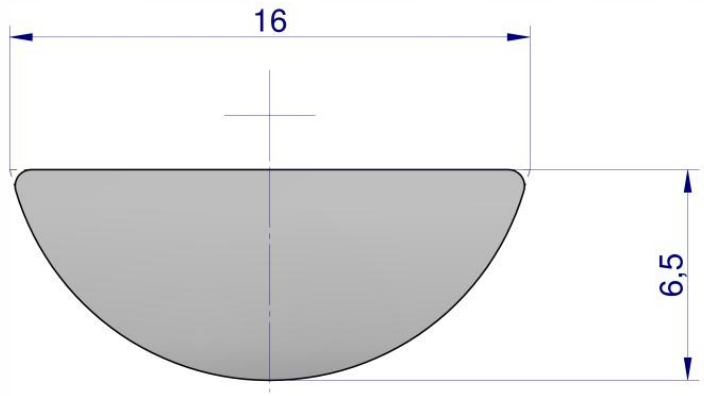





TEGER