Dane aktualne na dzień: 26-11-2026 08:15

Link do produktu: https://utih.pl/wlacznik-rozrusznika-r5-c-328-expom-p-31881.html



Włącznik rozrusznika R5 C-328 EXPOM

Cena	**152,30 zł**
Czas wysyłki	**24 godziny**
Numer katalogowy	**9950010EX**
Kod producenta	**9950010EX**
Kod EAN	**5902287171679**
Numery katalogowe zamienników	**110276**
Numer katalogowy oryginału	**9950010**
Waga produktu z opakowaniem jednostkowym	**0.8**
Numer katalogowy części	**9950010**
EAN (GTIN)	**5902287171679**

Opis produktu

Wyłącznik (włącznik) rozrusznika R5 C-328 EXPOM KWIDZYN eu [9950010EX]



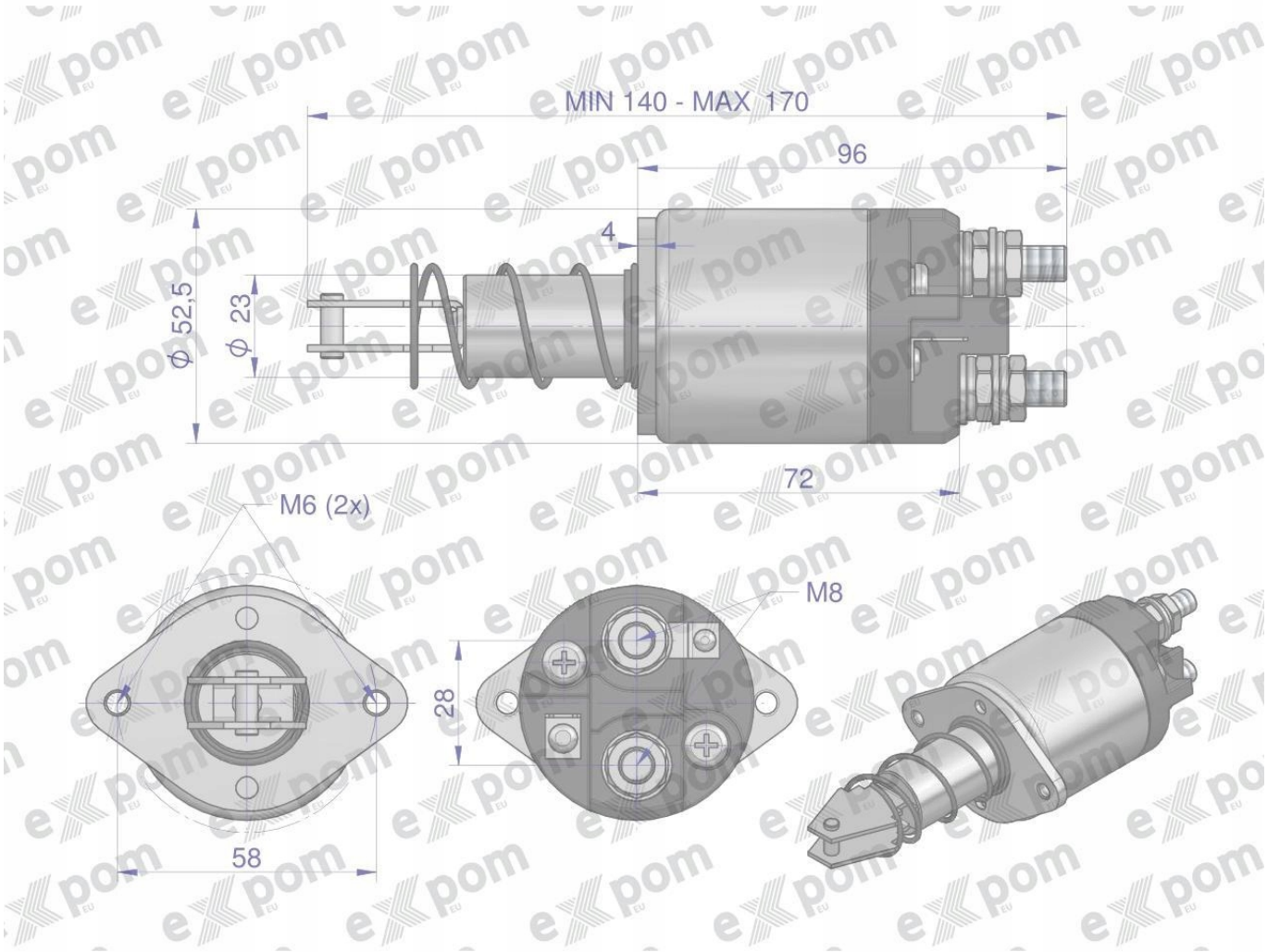
MIN 140 - MAX 170
96
4
ϕ 52,5
ϕ 23
72
M6 (2x)
M8
28
58