Dane aktualne na dzień: 26-11-2026 08:07

Link do produktu: https://utih.pl/wlacznik-przechylny-przedni-wom-case-ih-50702155-expom-p-40269.html



Włącznik przechylny przedni WOM Case IH 50702155 EXPOM

Cena	**88,00 zł**
Czas wysyłki	**24 godziny**
Numer katalogowy	**50702155EX**
Kod producenta	**50702155EX**
Kod EAN	**5902287244663**
Numery katalogowe zamienników	**O21541**
Numer katalogowy części	**O21541**
EAN (GTIN)	**5902287244663**

Opis produktu

Włącznik przechylny przedni WOM Case IH EXPOM KWIDZYN eu [50702155EX]



Włącznik przechylny przedni WOM Case IH EXPOM KWIDZYN eu

Napięcie: 12-24[V]

Obciążenie maksymalne (12V): 16[A]

Ilość pinów podłączeniowych: 5[szt]

Obciążenie maksymalne(24V): 8[A]

- 4556GM004570061
- 3516034M92
- 04120470
- 6GM004570-061
- 51121677



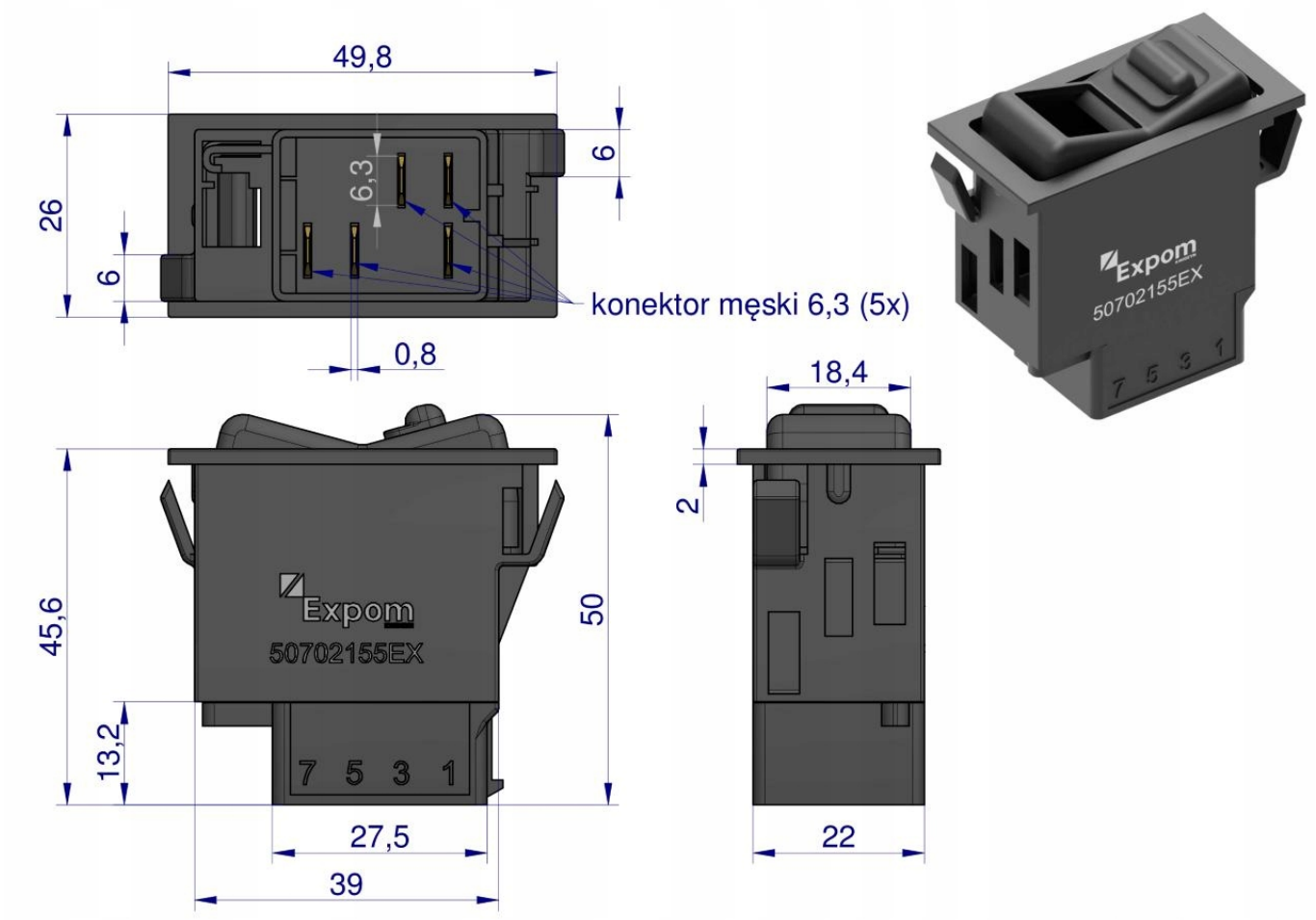

Expom
KWIDZYN