Dane aktualne na dzień: 27-11-2026 12:16

Link do produktu: https://utih.pl/wlacznik-przechylny-naped-na-wszystkie-kola-blokada-expom-kwidzyn-p-38325.html



Włącznik przechylny napęd na wszystkie koła (blokada) EXPOM KWIDZYN

Cena	**58,50 zł**
Czas wysyłki	**24 godziny**
Numer katalogowy	**4556FH 004570501EX**
Kod producenta	**4556FH 004570501EX**
Kod EAN	**5902287244595**
Numery katalogowe zamienników	**1964835C1**
Waga produktu z opakowaniem jednostkowym	**0.03**
Numer katalogowy części	**4556FH 004570501EX**
EAN (GTIN)	**5902287244595**

Opis produktu

Włącznik przechylny napęd na wszystkie koła (blokada) EXPOM KWIDZYN eu [4556FH 004570501EX]



Napięcie: 12-24[V]

Obciążenie maksymalne (12V): 16[A]

Obciążenie maksymalne(24V): 8[A]

Ilość pinów podłączeniowych: 6 szt.

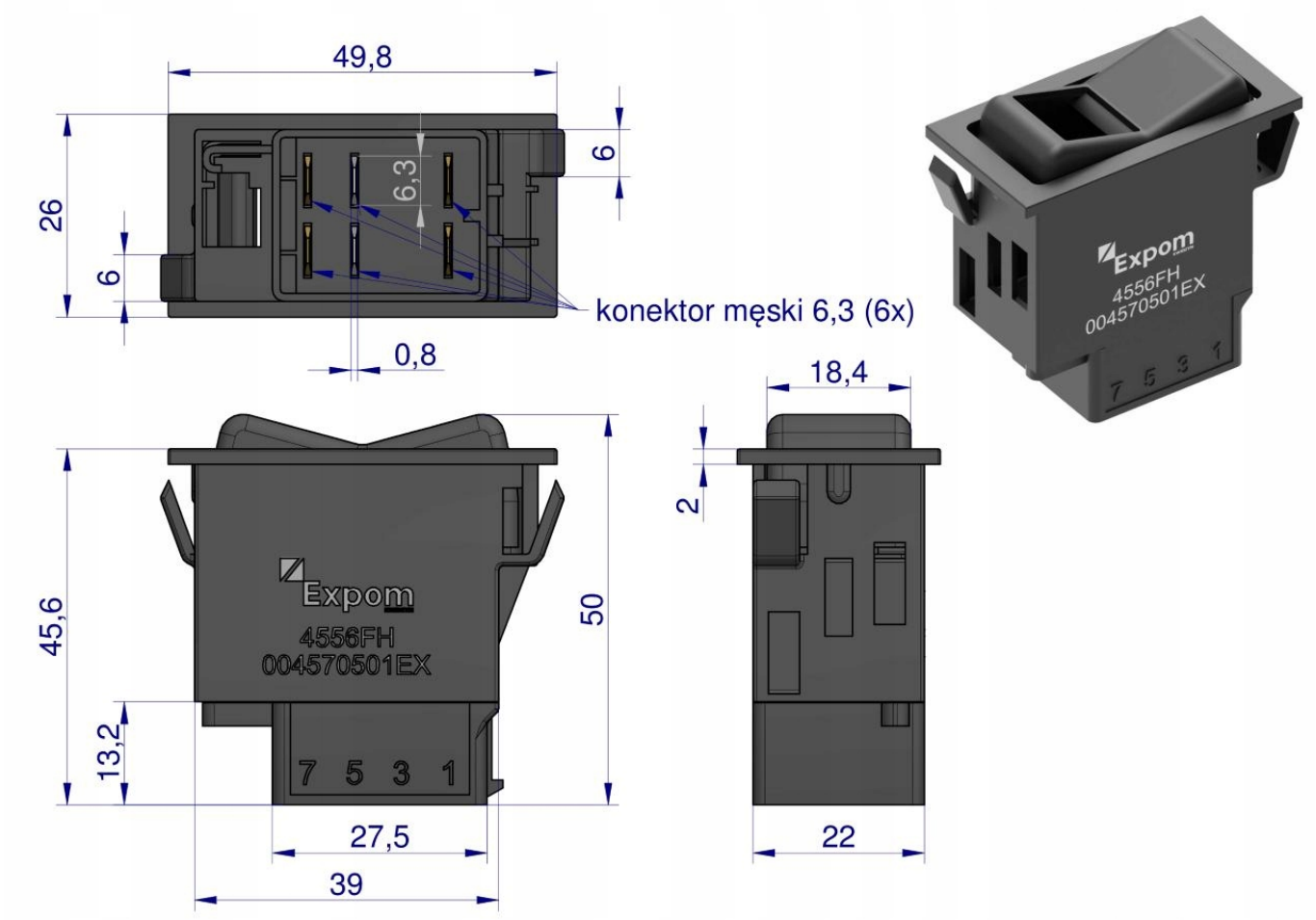

Expom
KWIDZYN