Dane aktualne na dzień: 28-11-2026 13:06

Link do produktu: https://utih.pl/wlacznik-przechylny-farmer-fendt-45560020-expom-kwidzyn-p-39678.html



Włącznik przechylny Farmer Fendt 45560020 EXPOM KWIDZYN

Cena	**44,00 zł**
Czas wysyłki	**24 godziny**
Numer katalogowy	**45560020EX**
Kod producenta	**45560020EX**
Kod EAN	**5902287244540**
Numery katalogowe zamienników	**X830241014000**
Numer katalogowy oryginału	**45560020**
Waga produktu z opakowaniem jednostkowym	**0.03**
Numer katalogowy części	**45560020EX**
EAN (GTIN)	**5902287244540**

Opis produktu

Włącznik przechylny Farmer Fendt EXPOM KWIDZYN eu [45560020EX]


Expom
4556002OEX



Napięcie: 12-24 V

Obciążenie maksymalne (12V): 16 A

Ilość pinów podłączeniowych: 2 szt.

Obciążenie maksymalne(24V): 8 A

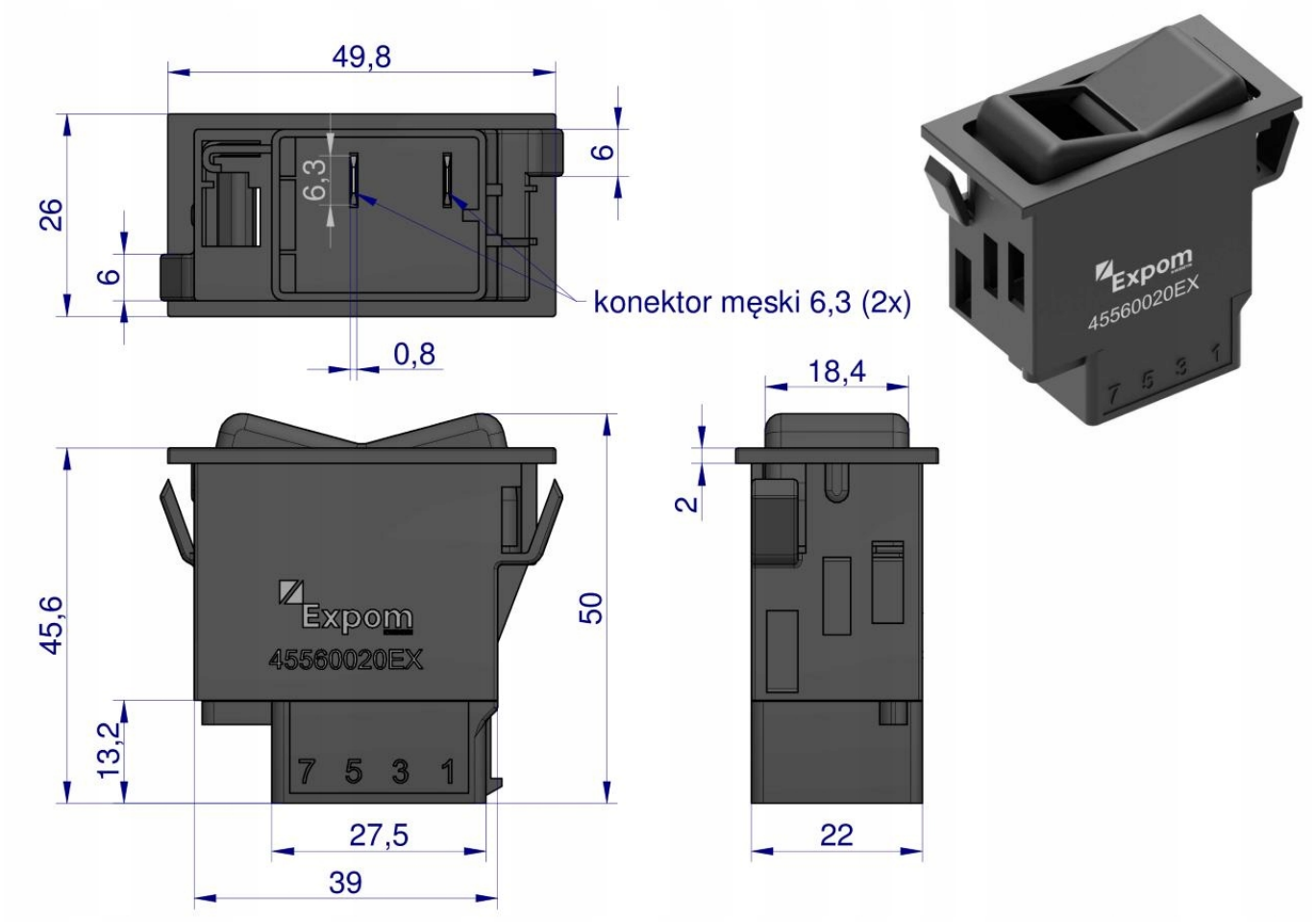

- 45560020
- X830241014000.