Dane aktualne na dzień: 27-11-2026 12:04

Link do produktu: https://utih.pl/wlacznik-przechylny-do-wbudowania-case-ih-new-holland-50702088-expom-p-40272.html



Włącznik przechylny do wbudowania Case IH New Holland 50702088 EXPOM

Cena	**123,10 zł**
Czas wysyłki	**24 godziny**
Numer katalogowy	**50702088EX**
Kod producenta	**50702088EX**
Kod EAN	**5902287244700**
Waga produktu z opakowaniem jednostkowym	**0.03**
Numer katalogowy części	**50702088EX**
EAN (GTIN)	**5902287244700**

Opis produktu

Włącznik przechylny do wbudowania Case IH New Holland EXPOM KWIDZYN eu [50702088EX]



Włącznik przechylny do wbudowania Case IH New Holland EXPOM KWIDZYN eu

Napięcie: 12-24[V]]

Obciążenie maksymalne (12V): 16[A]

Ilość pinów podłączeniowych: 6[szt]

Obciążenie maksymalne(24V): 8[A]

Pasuje do ciągników: Steyr, Case IH, New Holland

- 1-40-158-605
- 50702088



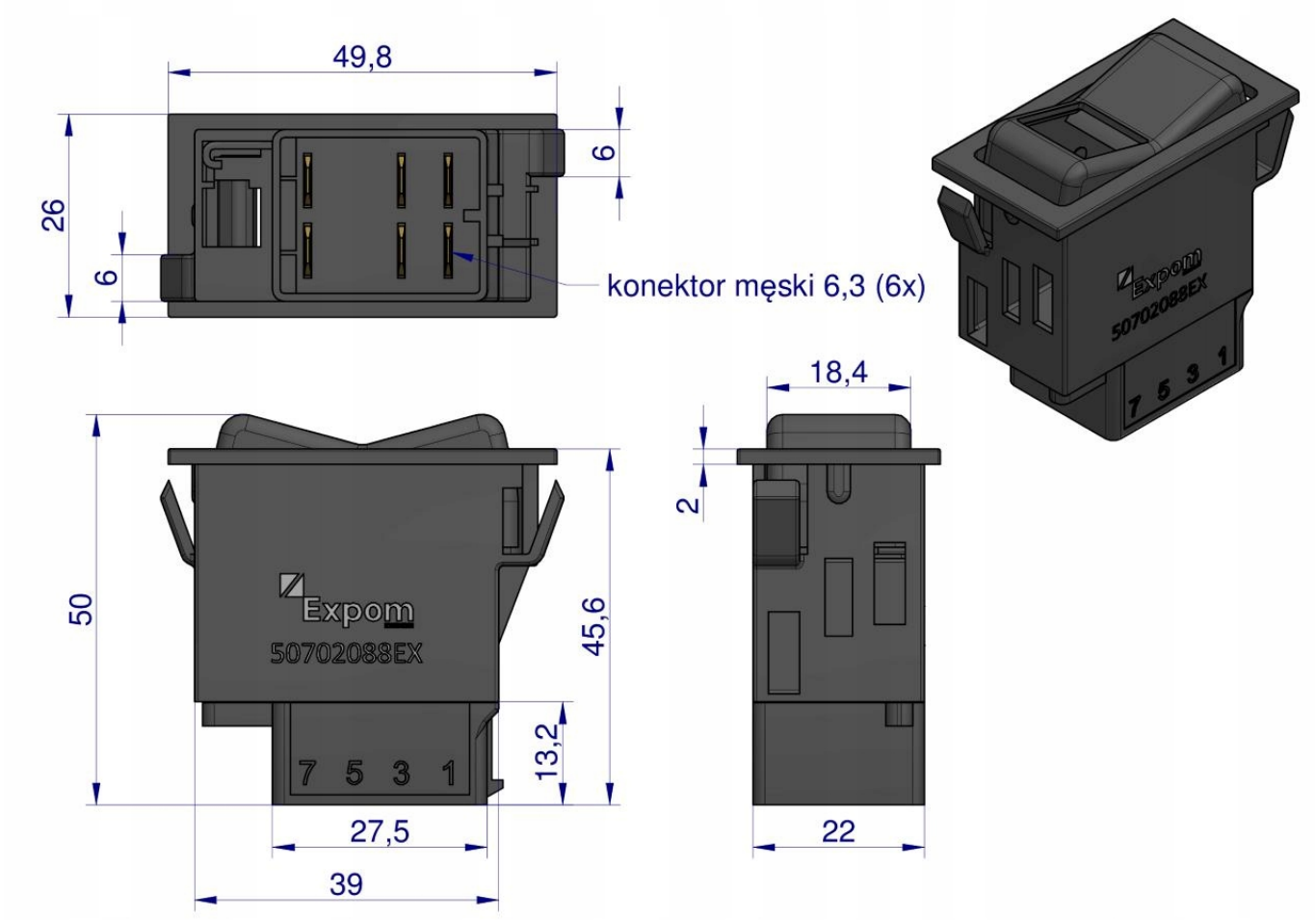
49,8
26
6
6
konektor męski 6,3 (6x)
18,4
2
50
45,6
13,2
27,5
39
22
Expom
50702088EX
7 5 3 1