Dane aktualne na dzień: 26-11-2026 08:15

Link do produktu: https://utih.pl/wkretak-torx-t20-100-mm-warynski-p-27316.html



Wkrętak torx T20 100 mm WARYŃSKI

Cena	**10,80 zł**
Czas wysyłki	**24 godziny**
Numer katalogowy	**WMW027**
Kod producenta	**WMW027**
Kod EAN	**5902287152555**
Liczba elementów	**pojedyncze**
Waga produktu z opakowaniem jednostkowym	**0.05**
Marka	**Waryński**
Kod producenta	**WMW027**
EAN (GTIN)	**5902287152555**

Opis produktu

Wkrętak torx marki Waryński



- **końcówka T20**
- **długość ostrza 100 mm**
- **długość wkrętaka 196 mm**
- **materiał trzpienia Stal SVCM**
- **materiał rękojeści: okładzina dwugęstościowa, trwały polimerowy szkielet pokryty gumą polepszającą chwyt**

- **Standardowe wkrętaki Waryński mają charakterystyczną okładzinę (zastrzeżoną PATENTEM) inspirowaną oponą ciągnika. Gwarantuje to pewny chwyt, stabilność podczas pracy, a zastosowanie miękkiego specjalnie dopasowanego tworzywa przypominającego gumę zwiększa komfort pracy.**
- **Groty wykonywane są z magnesowanego stopu, mają utwardzane indukcyjnie krawędzie do wartości około 60 HRC, mierzonej w przekroju poprzecznym.**

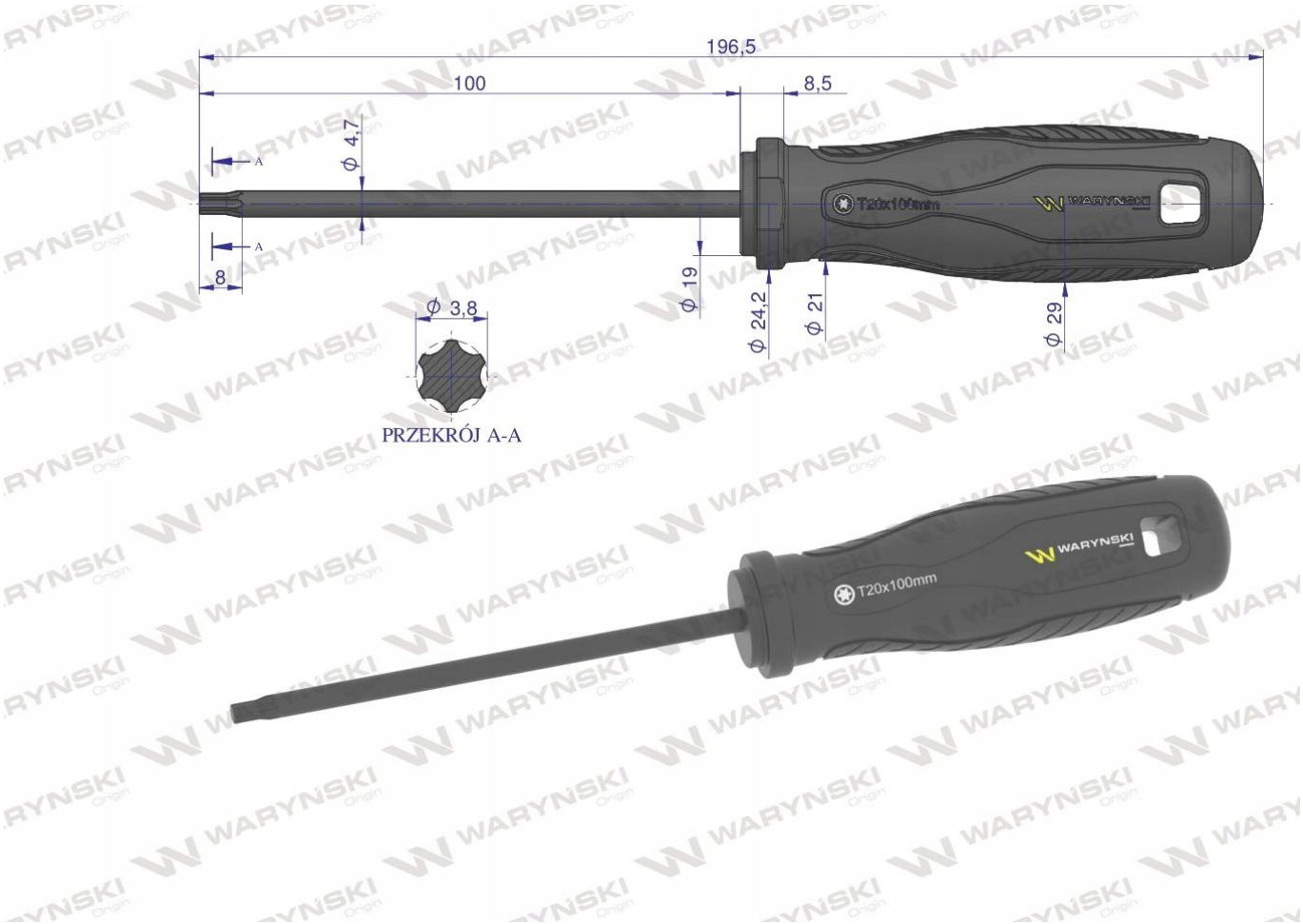

Origin WARYŃSKI