Dane aktualne na dzień: 26-11-2026 08:14

Link do produktu: https://utih.pl/wkretak-plaski-8x200-mm-warynski-p-27322.html



Wkrętak płaski 8x200 mm WARYŃSKI

Cena	**20,30 zł**
Czas wysyłki	**24 godziny**
Numer katalogowy	**WMW008**
Kod producenta	**WMW008**
Kod EAN	**5902287152418**
Liczba elementów	**pojedyncze**
Waga produktu z opakowaniem jednostkowym	**0.17**
Marka	**Waryński**
Kod producenta	**WMW008**
EAN (GTIN)	**5902287152418**

Opis produktu

Wkrętak płaski marki Waryński



- **końcówka płaska 8 mm**
- **długość ostrza 200 mm**
- **długość wkrętaka 320 mm**
- **materiał trzpienia Stal SVCM**
- **materiał rękojeści: okładzina dwugęstościowa, trwały polimerowy szkielet pokryty gumą polepszającą chwyt**

- **Standardowe wkrętaki Waryński mają charakterystyczną okładzinę (zastrzeżoną PATENTEM) inspirowaną oponą ciągnika. Gwarantuje to pewny chwyt, stabilność podczas pracy, a zastosowanie miękkiego specjalnie dopasowanego tworzywa przypominającego gumę zwiększa komfort pracy.**
- **Groty wykonywane są z magnesowanego stopu, mają utwardzane indukcyjnie krawędzie do wartości około 60 HRC, mierzonej w przekroju poprzecznym.**

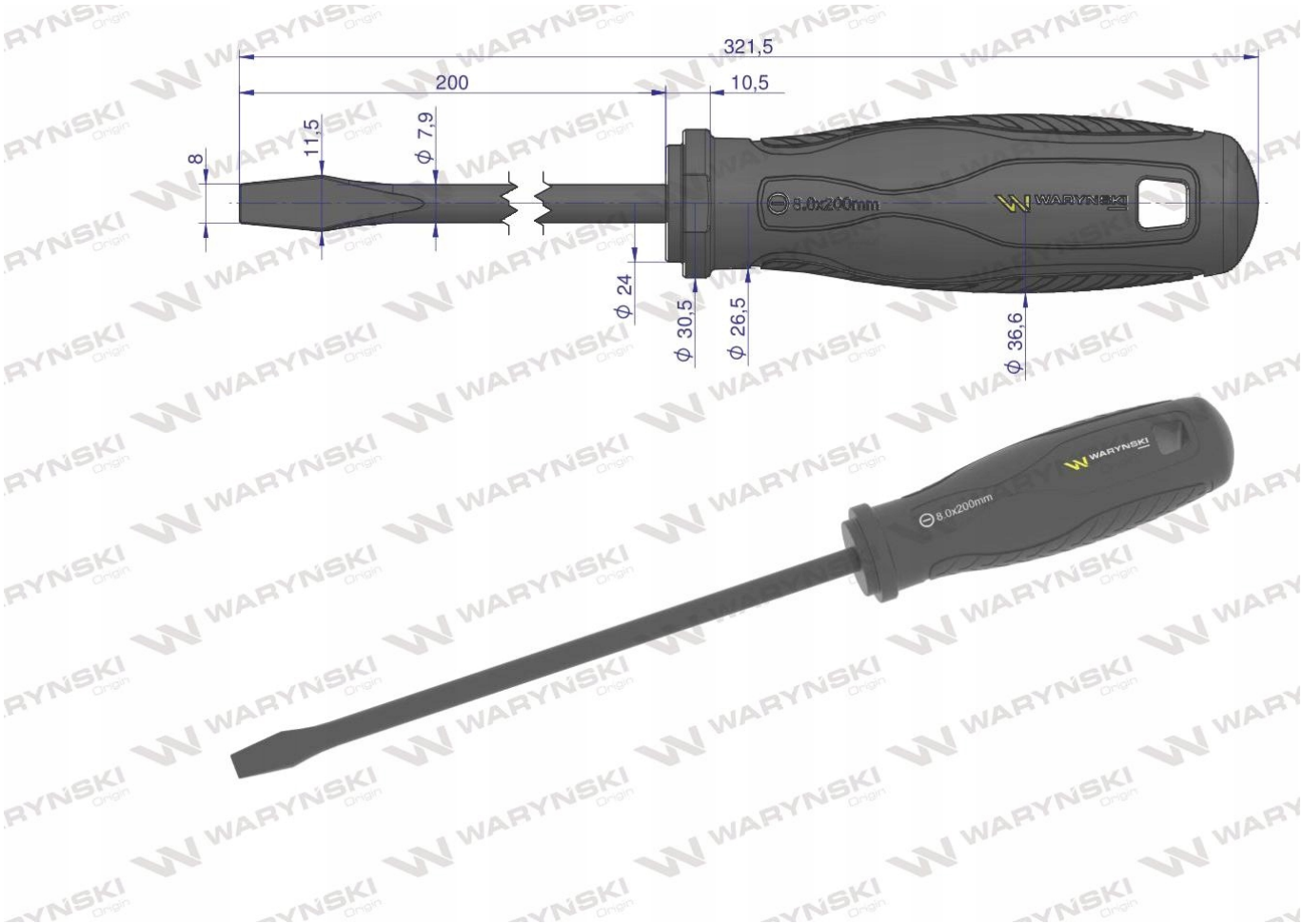

Origin WARYŃSKI