Dane aktualne na dzień: 26-11-2026 08:16

Link do produktu: https://utih.pl/wkretak-izolowany-ph2-100mm-warynski-p-27307.html



Wkrętak izolowany PH2 100mm WARYŃSKI

Cena	**26,70 zł**
Czas wysyłki	**24 godziny**
Numer katalogowy	**WMW045**
Kod producenta	**WMW045**
Kod EAN	**5902287155204**
Liczba elementów	**pojedyncze**
Waga produktu z opakowaniem jednostkowym	**0.1**
Marka	**Waryński**
Kod producenta	**WMW045**
EAN (GTIN)	**5902287155204**

Opis produktu

Wkrętak izolowany marki Waryński



- **końcówka PH 2**
- **długość ostrza 100 mm**
- **długość wkrętaka 216 mm**
- **materiał trzpienia Stal S2**
- **materiał rękojeści: okładzina dwugęstościowa, trwały polimerowy szkielet pokryty gumą polepszającą chwyt**

- **Wkrętaki przeznaczone do pracy pod napięciem uzyskały certyfikat niemieckiego instytutu VDE.**
- **Norma EN60900, zgodnie z którą zostały wykonane przewiduje szereg prób oraz kontrole poprodukcyjne każdego egzemplarza, w celu wychwycenia produktów niespełniających w 100% parametrów ochrony podczas użytkowania.**

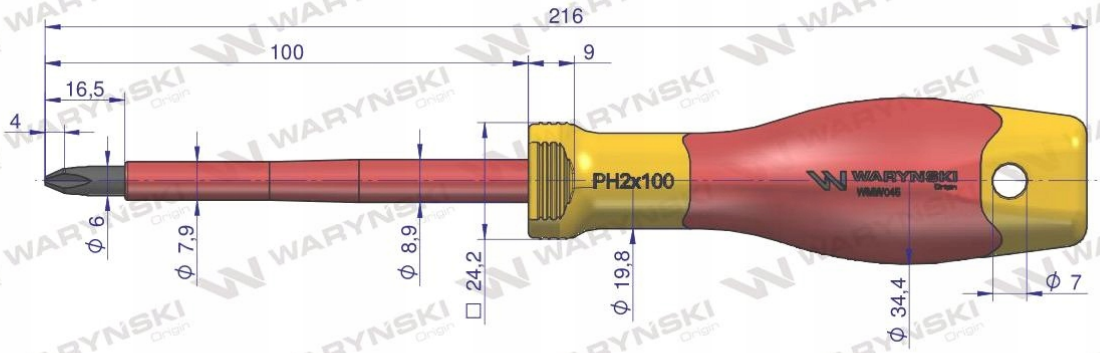



Origin WARYŃSKI