Dane aktualne na dzień: 26-11-2026 14:02

Link do produktu: https://utih.pl/wkretak-do-pobijania-ph2x150mm-warynski-p-38470.html



Wkrętak do pobijania PH2x150mm WARYŃSKI

Cena	**22,80 zł**
Czas wysyłki	**24 godziny**
Numer katalogowy	**WMW061**
Kod producenta	**WMW061**
Kod EAN	**5902287170405**
Waga produktu z opakowaniem jednostkowym	**0.2**
Marka	**Waryński**
Kod producenta	**WMW061**
EAN (GTIN)	**5902287170405**
Liczba elementów	**pojedyncze**

Opis produktu

wkrętak do pobijania PH2x150mm Waryński [WMW061]


PH2x150mm
WMW061



- **Końcówka**: krzyżakowa PH2
- **Materiał rdzenia**: Stal S2 odporna na skręcanie
- **Materiał rekojeści**: Okładzina polimerowa pokryta gumą syntetyczną polepszającą chwyt
- **Cecha**: Rdzeń stalowy przez całą długość wkrętaka umożliwia pracę przez pobijanie

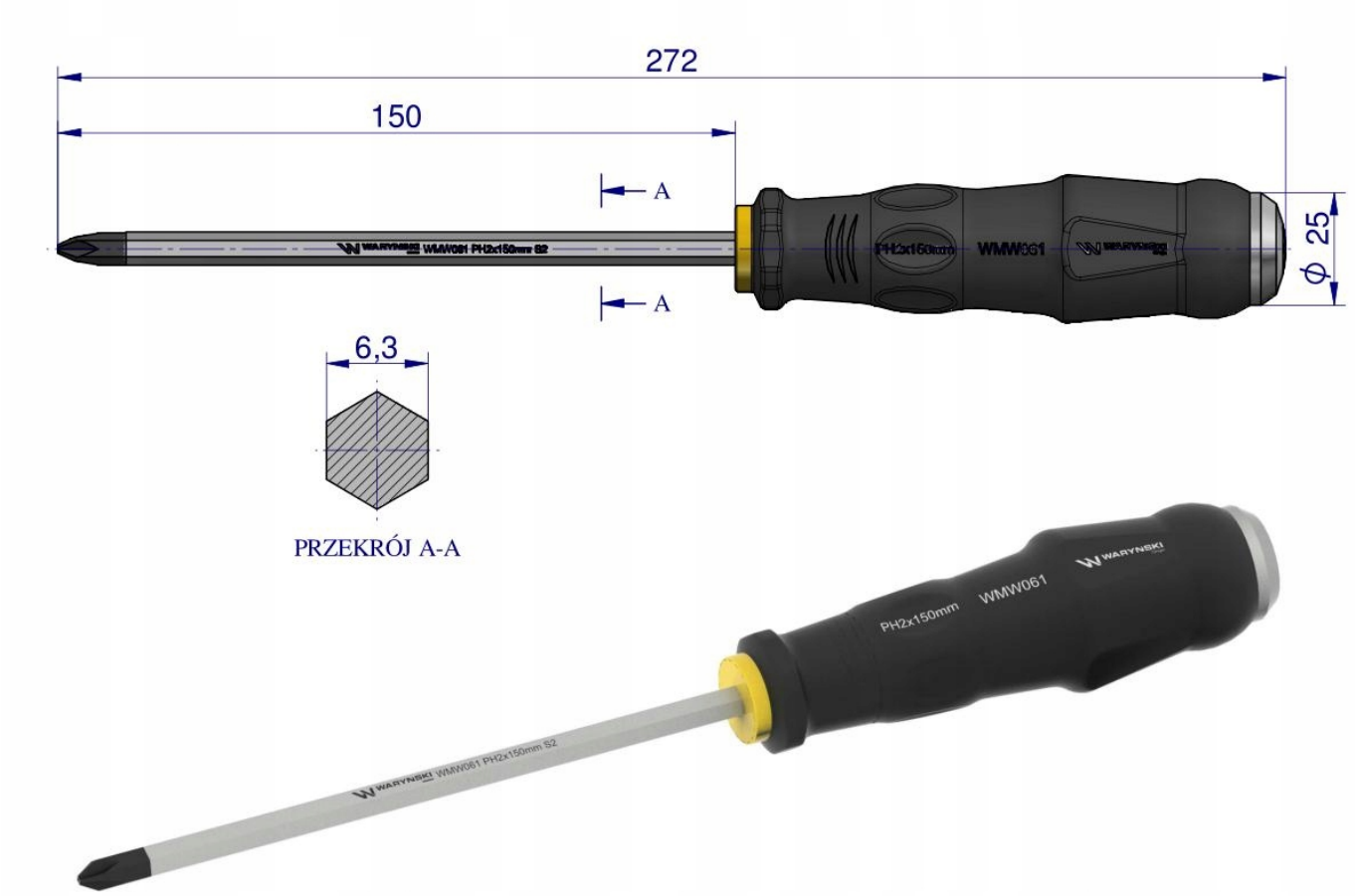

Origin WARYŃSKI