Dane aktualne na dzień: 27-11-2026 12:15

Link do produktu: https://utih.pl/wirnik-rozrusznika-typ-magneton-9142722-12v-blue-line-expom-kwidzyn-7151542-p-35602.html



Wirnik rozrusznika typ Magneton 9142722 12V Blue Line EXPOM KWIDZYN 7151542

Cena	**193,50 zł**
Czas wysyłki	**24 godziny**
Numer katalogowy	**7151542EX**
Kod producenta	**7151542EX**
Kod EAN	**5902287200560**
Waga produktu z opakowaniem jednostkowym	**1.4**
Numer katalogowy części	**R. 7151542EX**
EAN (GTIN)	**5902287200560**

Opis produktu

Wirnik rozrusznika typu Magneton 9142722 12V Blue Line EXPOM KWIDZYN [7151542EX]

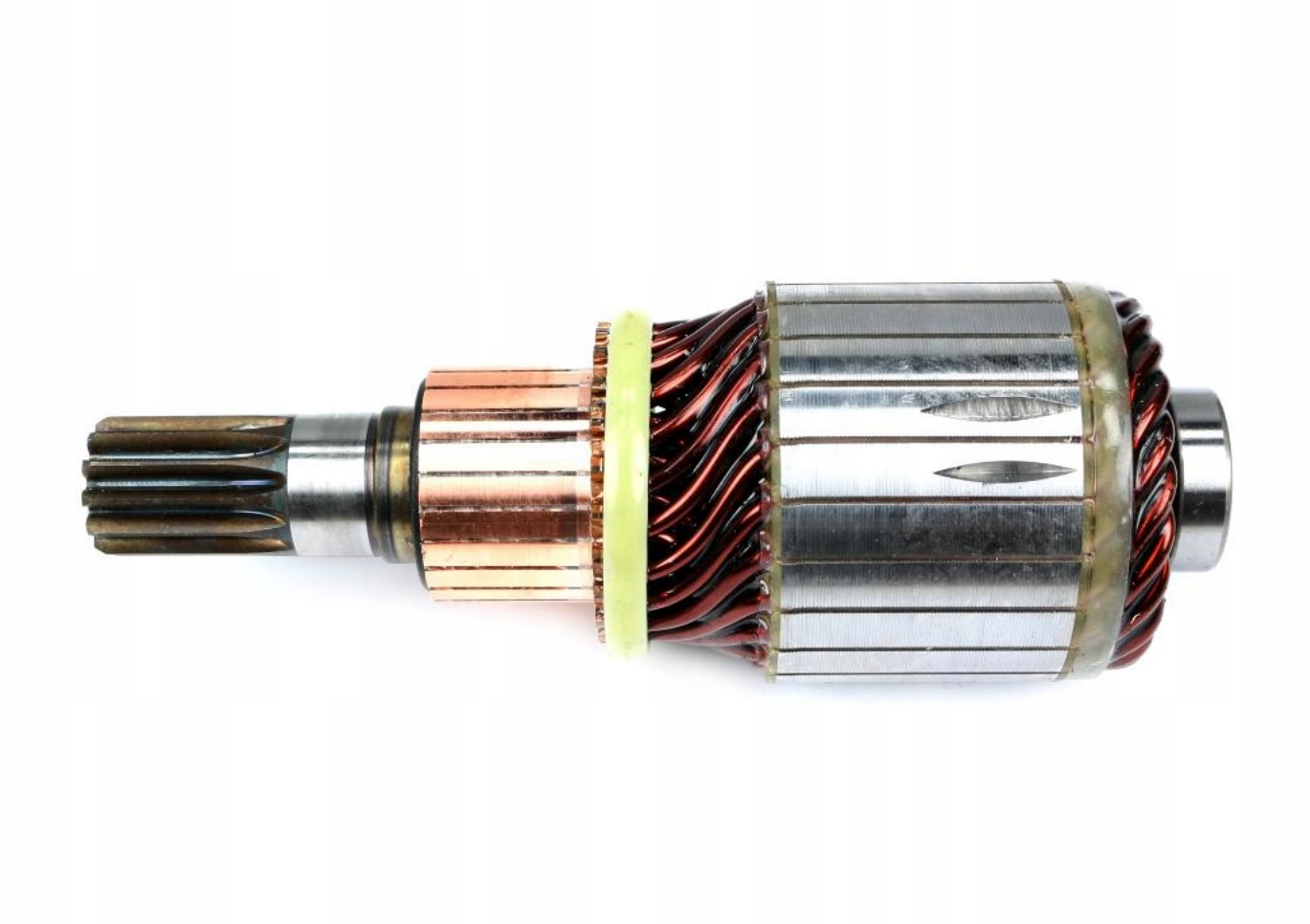

Wirnik rozrusznika Blue Line marki Expom Kwidzyn to połączenie wieloletniego doświadczenia z ogromną świadomością producenta. Przywiązanie do precyzji i odpowiednia jakość wykonania gwarantuje długoletnią nie zawodną pracę podzespołów.

Ilość Frezów na wałku: 12 szt.

Napięcie: 12 V

Długość: 168 mm

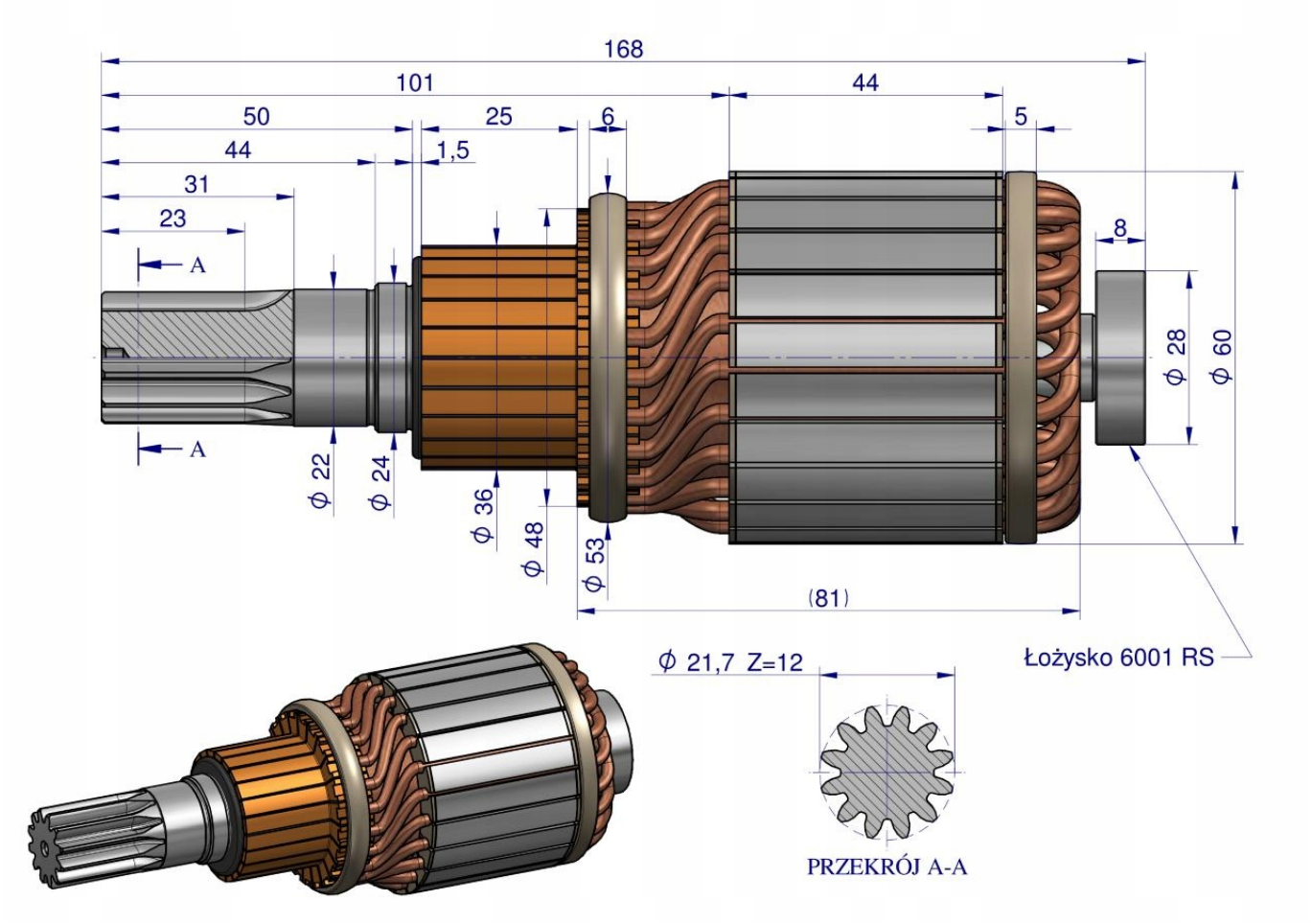
168
101
44
50
25
6
5
44
1,5
31
23
A
A
8
ϕ 28
ϕ 60
ϕ 22
ϕ 24
ϕ 36
ϕ 48
ϕ 53
(81)
Łożysko 6001 RS
ϕ 21,7 Z=12
PRZEKRÓJ A-A