Dane aktualne na dzień: 26-11-2026 08:16

Link do produktu: https://utih.pl/wirnik-rozrusznika-9144763-1447834m91-expom-p-31867.html



Wirnik rozrusznika 9144763 1447834M91 EXPOM

Cena	**231,30 zł**
Czas wysyłki	**24 godziny**
Numer katalogowy	**MSX1366EX**
Kod producenta	**MSX1366EX**
Kod EAN	**5902287188004**
Waga produktu z opakowaniem jednostkowym	**1.3**
Numer katalogowy części	**MSX1366EX**
EAN (GTIN)	**5902287188004**

Opis produktu

Wirnik rozrusznika 9144763, 1447834M91 Nowy Typ EXPOM KWIDZYN eu [MSX1366EX]



Części Expom Kwidzyn eu Wykonane z najwyższą precyzją gwarantującą 100% spasowania przy naprawie. Serwis – jako jedyni na rynku Polskim produkujemy i regenerujemy jesteśmy w stanie pomóc w każdej sytuacji naszemu klientowi

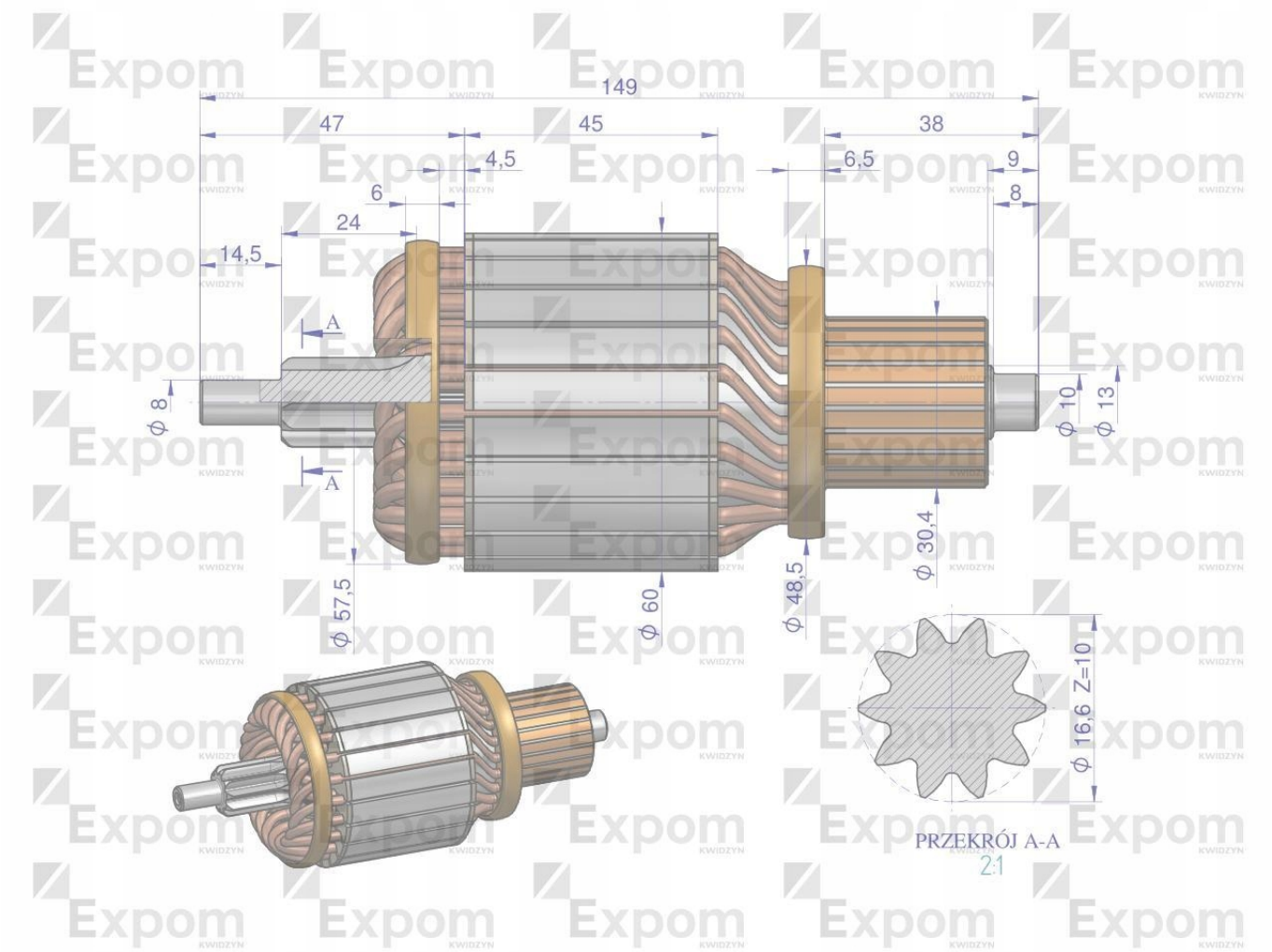
149
47
45
38
4,5
6,5
9
6
8
24
14,5
A
A
ϕ 8
ϕ 10
ϕ 13
ϕ 30,4
ϕ 57,5
ϕ 60
ϕ 48,5
ϕ 16,6 Z=10
PRZEKRÓJ A-A
2:1