Dane aktualne na dzień: 26-11-2026 08:16

Link do produktu: https://utih.pl/wirnik-alternatora-ex257000-a120-bizon-nowy-typ-expom-kwidzyn-p-35642.html



Wirnik alternatora EX257000 A120 Bizon NOWY TYP EXPOM KWIDZYN

Cena	**198,40 zł**
Czas wysyłki	**24 godziny**
Numer katalogowy	**EX-256300EX**
Kod producenta	**EX-256300EX**
Kod EAN	**5902287194517**
Waga produktu z opakowaniem jednostkowym	**3.15**
Numer katalogowy części	**EX-256300EX**
EAN (GTIN)	**5902287194517**

Opis produktu

Wirnik alternatora EX257000 A120 Bizon NOWY TYP EXPOM KWIDZYN eu [EX-256300EX]



Wirnik alternatora EX257000 A120 Bizon EXPOM KWIDZYN eu

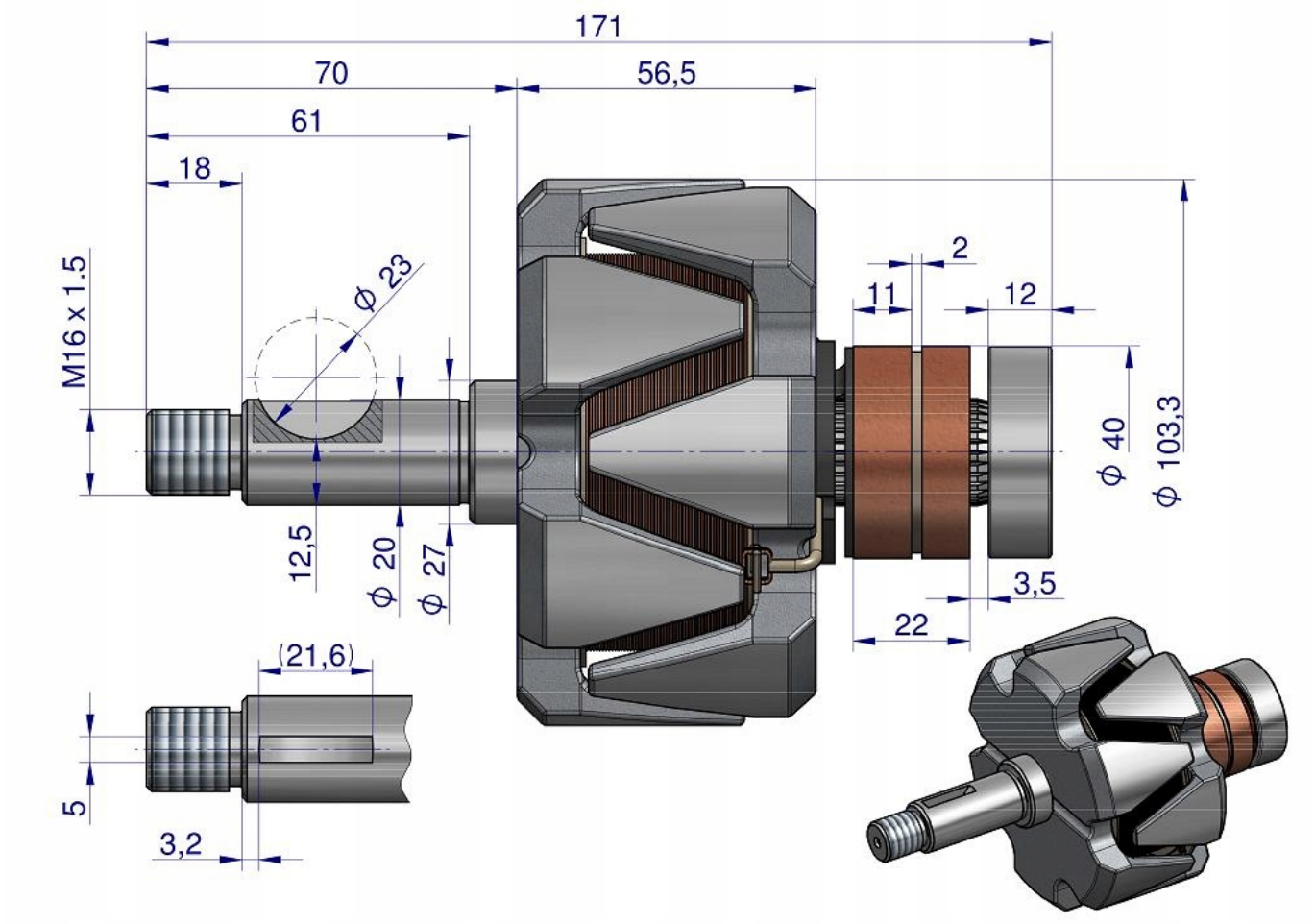
171
70
56,5
61
18
M16 x 1.5
ϕ 23
2
11
12
ϕ 40
ϕ 103,3
12,5
ϕ 20
ϕ 27
3,5
22
(21,6)
5
3,2