Dane aktualne na dzień: 26-11-2026 13:18

Link do produktu: https://utih.pl/widlak-zew-walu-pierscien-302x1065-warynski-p-34156.html



Widłak zew. wału + pierścień 30.2X106.5 WARYŃSKI

Cena	**81,10 zł**
Dostępność	**Niedostępny**
Czas wysyłki	**24 godziny**
Numer katalogowy	**W21970505B**
Kod producenta	**W21970505B**
Kod EAN	**5902287000214**
Waga produktu z opakowaniem jednostkowym	**2.35**
Numer katalogowy części	**W21970505B**
EAN (GTIN)	**5902287000214**

Opis produktu

Widłak zewnętrzny wału z pierścieniem 30.2X106.5 Seria 7 Waryński



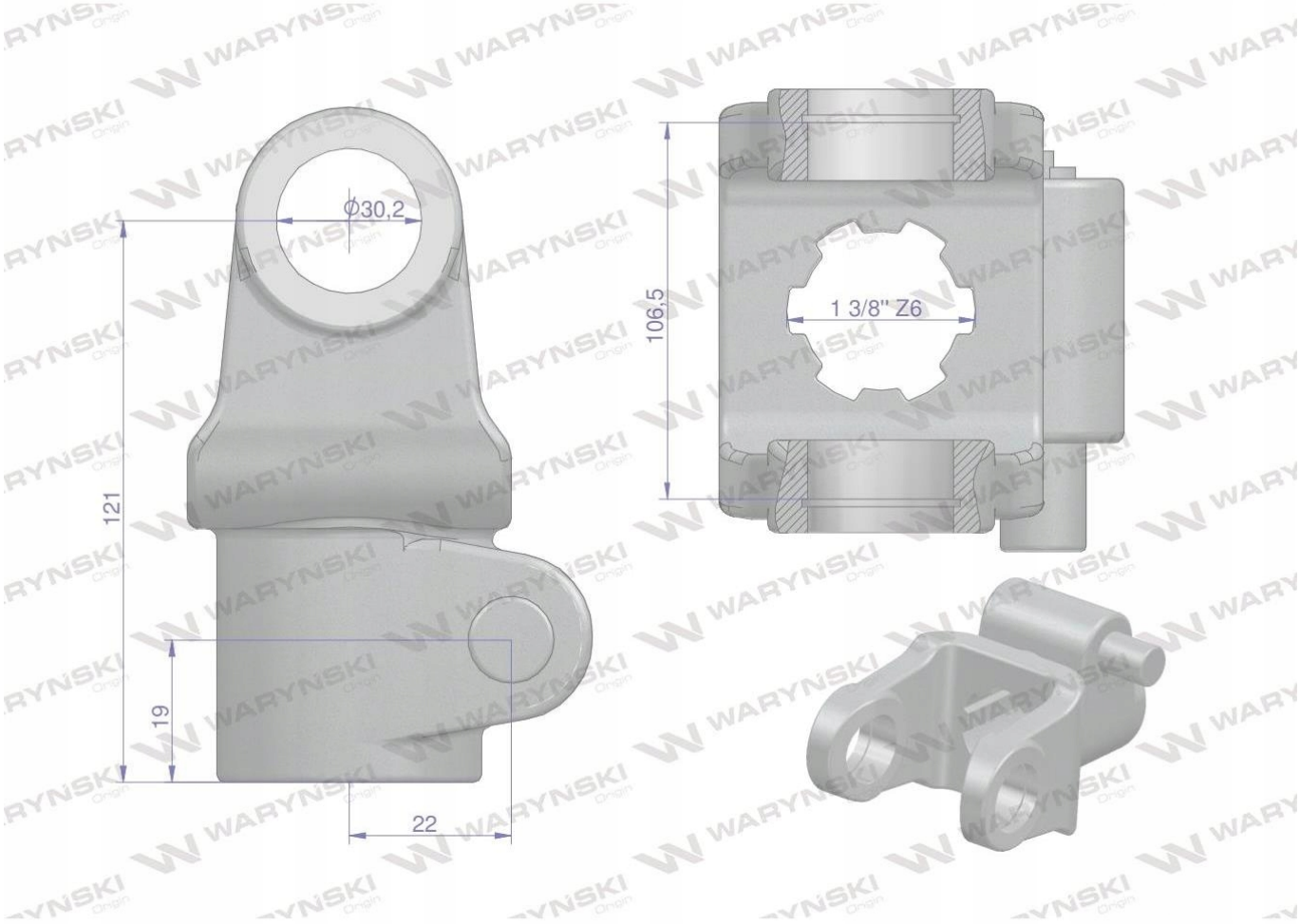
ϕ30,2
121
19
22
106,5
1 3/8" Z6