Dane aktualne na dzień: 27-11-2026 12:16

Link do produktu: https://utih.pl/widlak-z-pierscieniem-1-38-z6-27x746-warynski-p-34148.html



Widłak z pierścieniem 1 3/8 Z6 - 27X74.6 WARYŃSKI

Cena	**156,50 zł**
Czas wysyłki	**24 godziny**
Numer katalogowy	**WR227301**
Kod producenta	**WR227301**
Kod EAN	**5902287224863**
Waga produktu z opakowaniem jednostkowym	**1.55**
Numer katalogowy części	**WR227301**
EAN (GTIN)	**5902287224863**

Opis produktu

Widłak z pierścieniem 1 3/8 Z6 - 27X74.6 Seria 3R CE2020 Waryński W21940507B W21940505B WR217301





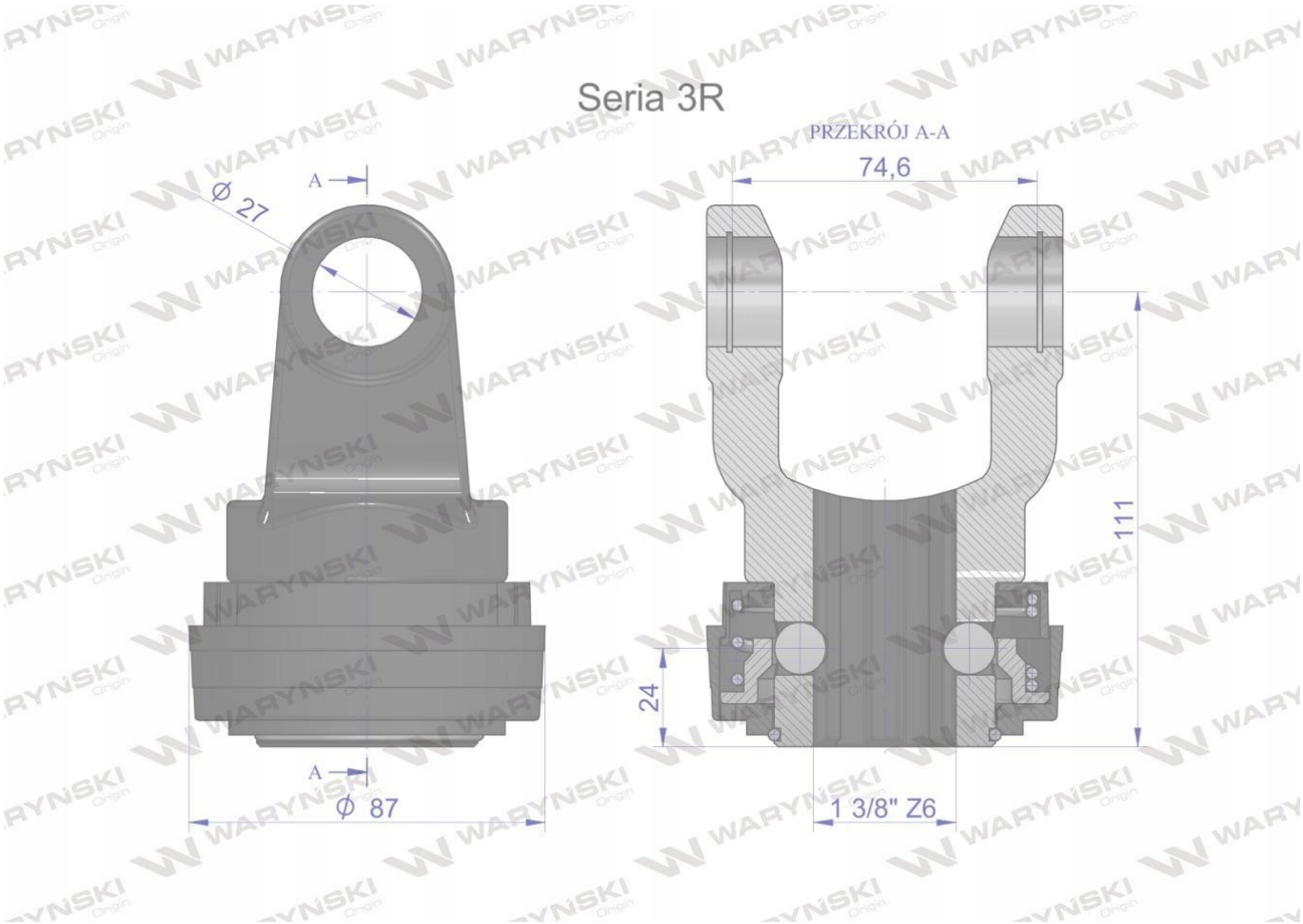
Seria 3R
PRZEKRÓJ A-A
74,6
Ø 27
A
A
Ø 87
24
111
1 3/8" Z6