Dane aktualne na dzień: 27-11-2026 12:15

Link do produktu: https://utih.pl/walek-wom-frezowany-jednostronnie-400mm-z6-1-38-warynski-p-38132.html



# Wałek WOM frezowany jednostronnie 400mm Z6 - 1 3/8 WARYŃSKI

| | |
|---|---|
| Cena | **157,60 zł** |
| Czas wysyłki | **24 godziny** |
| Numer katalogowy | **W-3210400** |
| Kod producenta | **W-3210400** |
| Kod EAN | **5902287240832** |
| Waga produktu z opakowaniem jednostkowym | **1** |
| Numer katalogowy części | **W-3210400** |
| EAN (GTIN) | **5902287240832** |

## Opis produktu

# Wałek, WOM frezowany jednostronnie 400mm Z6 - 1 3/8, Waryński [W-3210400]



**Wałki i tuleje służą do przenoszenia mocy w napędach, łączenia wałków i napędów. Są używane w konstrukcjach własnych oraz montowane, gdy rozmiar przyłączy wałków nie jest kompatybilny bądź jeśli wał jest zbyt krótki. Nie powinny być stosowane w napędach głównych, między traktorem a maszyną.**

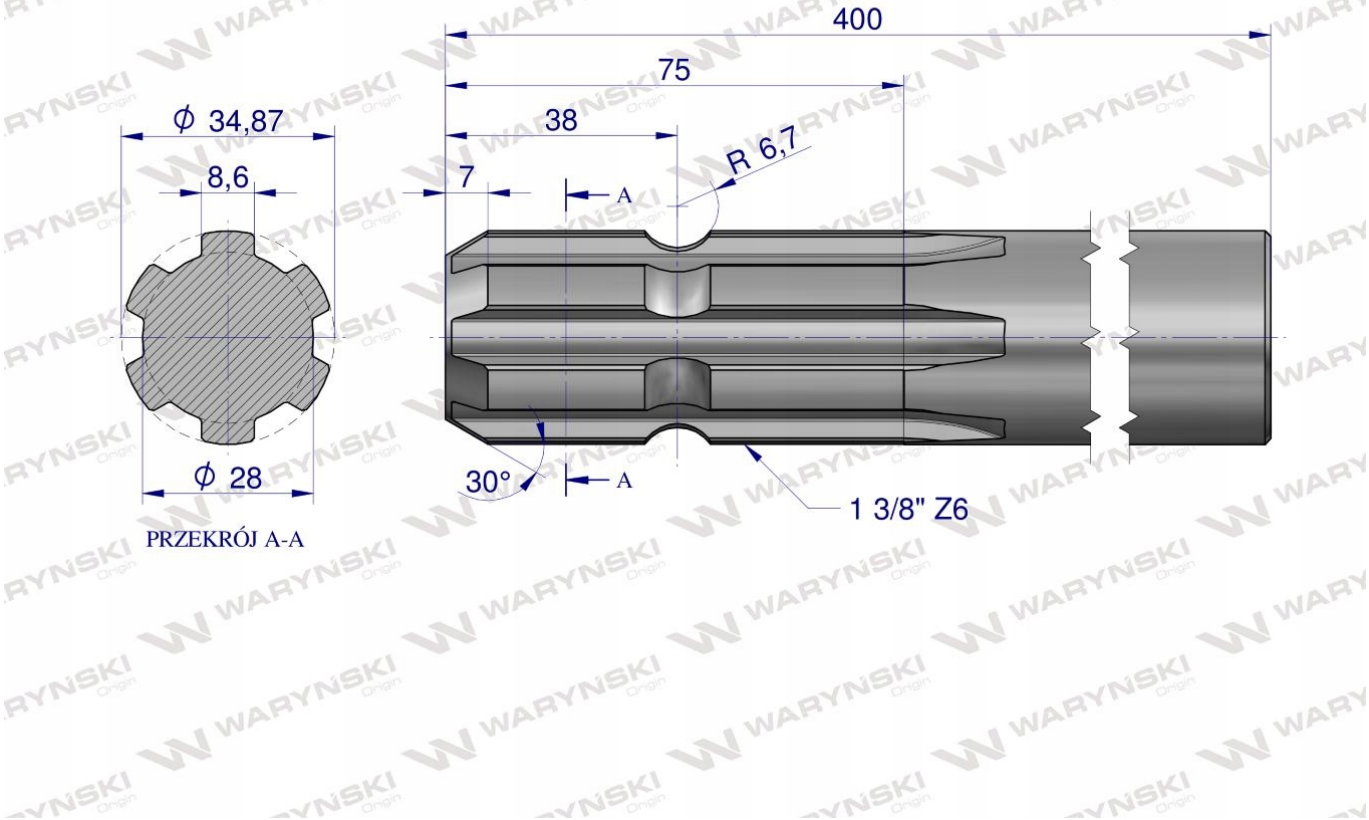


Origin WARYŃSKI