Dane aktualne na dzień: 27-11-2026 12:16

Link do produktu: https://utih.pl/walek-wom-frezowany-jednostronnie-150mm-z6-1-38-warynski-p-38130.html



Wałek WOM frezowany jednostronnie 150mm Z6 - 1 3/8 WARYŃSKI

Cena	**105,10 zł**
Czas wysyłki	**24 godziny**
Numer katalogowy	**W-3210150**
Kod producenta	**W-3210150**
Kod EAN	**5902287240900**
Waga produktu z opakowaniem jednostkowym	**1**
Numer katalogowy części	**W-3210150**
EAN (GTIN)	**5902287240900**

Opis produktu

Wałek, WOM frezowany jednostronnie 150mm Z6 - 1 3/8, Waryński [W-3210150]



Wałki i tuleje służą do przenoszenia mocy w napędach, łączenia wałków i napędów. Są używane w konstrukcjach własnych oraz montowane, gdy rozmiar przyłączy wałków nie jest kompatybilny bądź jeśli wał jest zbyt krótki. Nie powinny być stosowane w napędach głównych, między traktorem a maszyną.

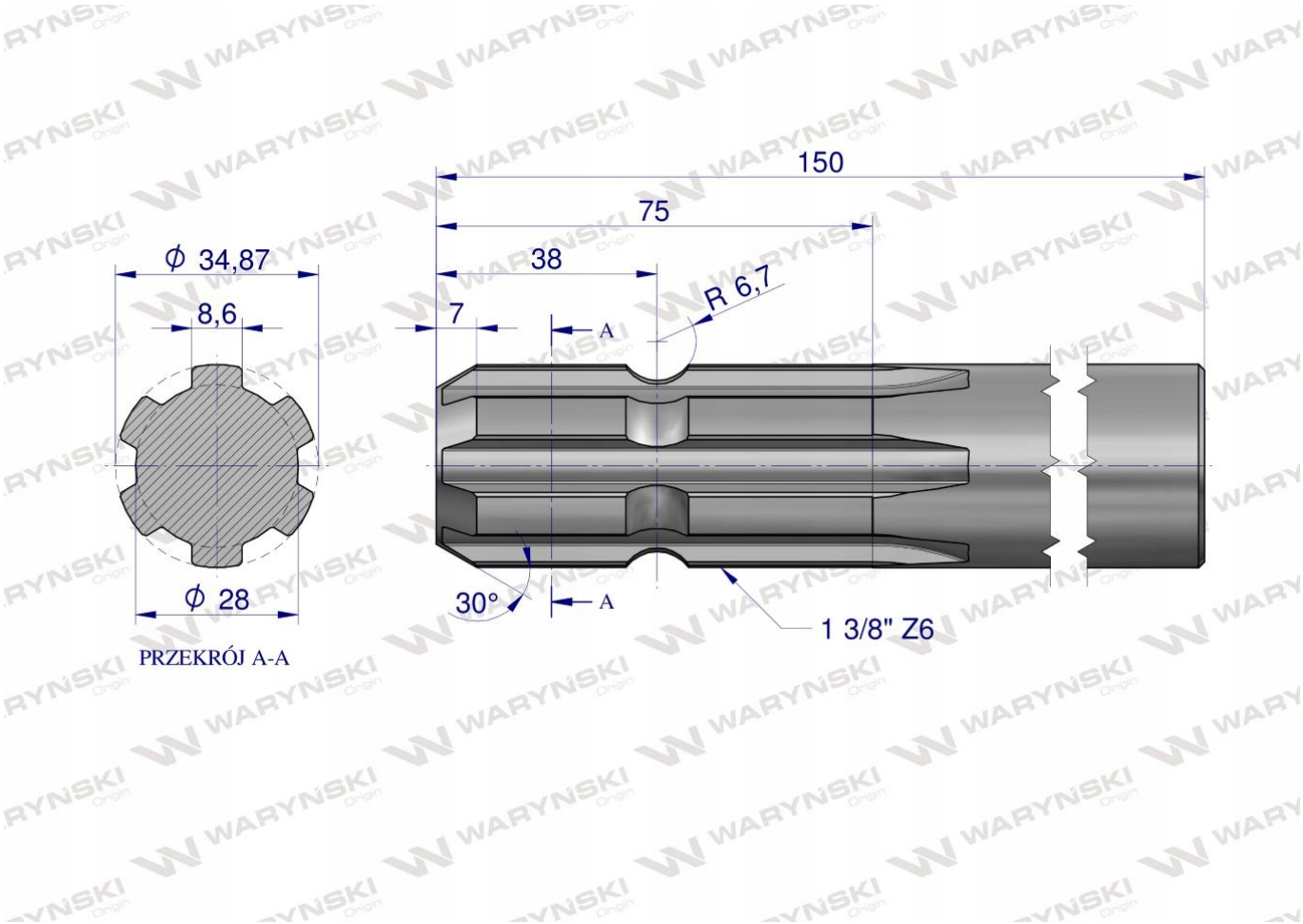
150
75
38
7
A
R 6,7
ϕ 34,87
8,6
ϕ 28
30°
A
1 3/8" Z6
PRZEKRÓJ A-A