Dane aktualne na dzień: 27-11-2026 12:06

Link do produktu: https://utih.pl/walek-wom-frezowany-dwustronnie-350mm-z6-1-38-warynski-p-38128.html



Wałek WOM frezowany dwustronnie 350mm Z6 - 1 3/8 WARYŃSKI

Cena	**286,10 zł**
Czas wysyłki	**24 godziny**
Numer katalogowy	**W-3310350**
Kod producenta	**W-3310350**
Kod EAN	**5902287241136**
Waga produktu z opakowaniem jednostkowym	**1**
Numer katalogowy części	**W-3310350**
EAN (GTIN)	**5902287241136**

Opis produktu

Wałek, WOM frezowany dwustronnie 350mm Z6 - 1 3/8, Waryński [W-3310350]



Wałki i tuleje służą do przenoszenia mocy w napędach, łączenia wałków i napędów. Są używane w konstrukcjach własnych oraz montowane, gdy rozmiar przyłączy wałków nie jest kompatybilny bądź jeśli wał jest zbyt krótki. Nie powinny być stosowane w napędach głównych, między traktorem a maszyną.

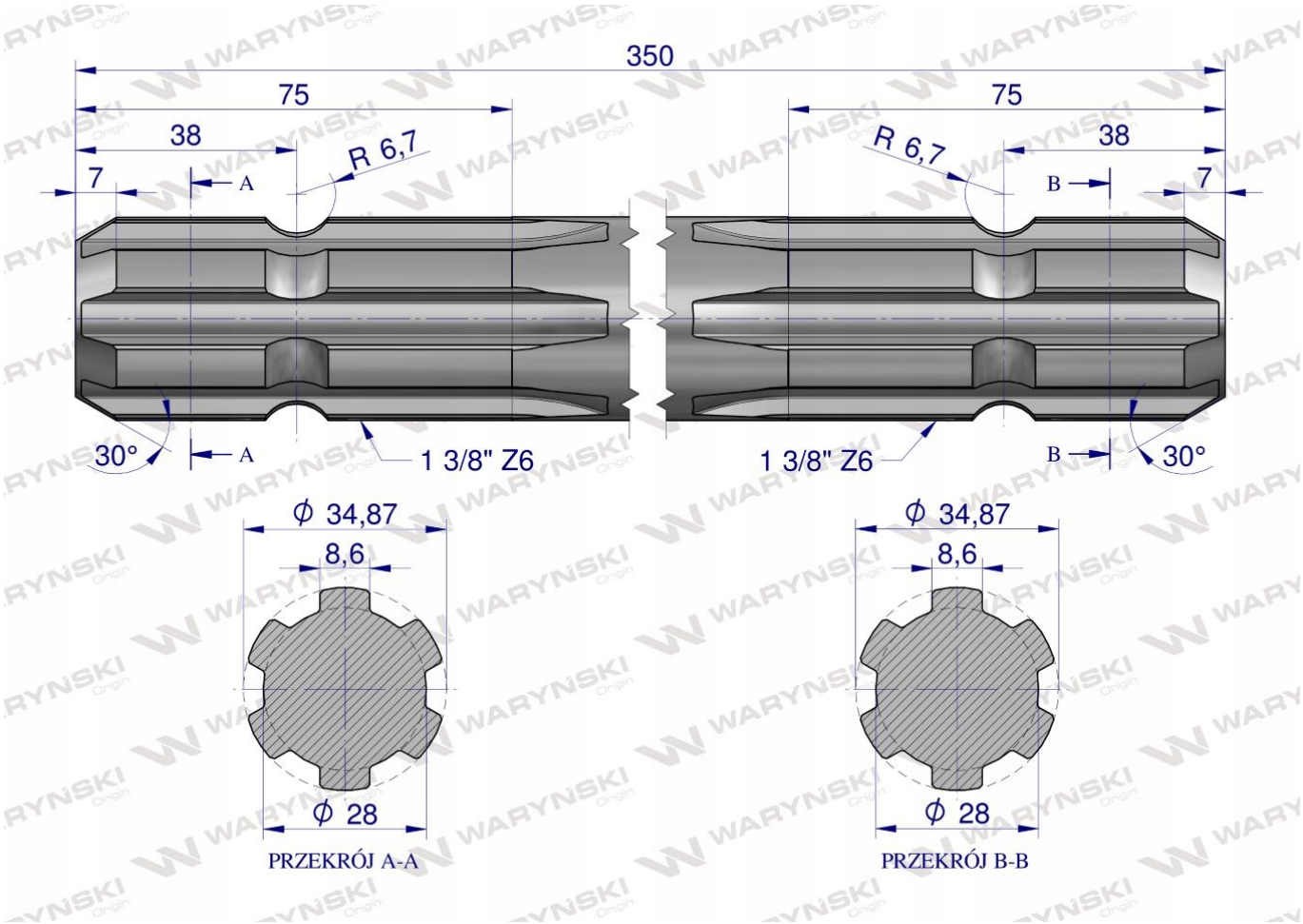
350
75
38
7
A
R 6,7
30°
A
1 3/8" Z6
75
38
R 6,7
7
B
1 3/8" Z6
B
30°
ϕ 34,87
8,6
ϕ 28
PRZEKRÓJ A-A
ϕ 34,87
8,6
ϕ 28
PRZEKRÓJ B-B